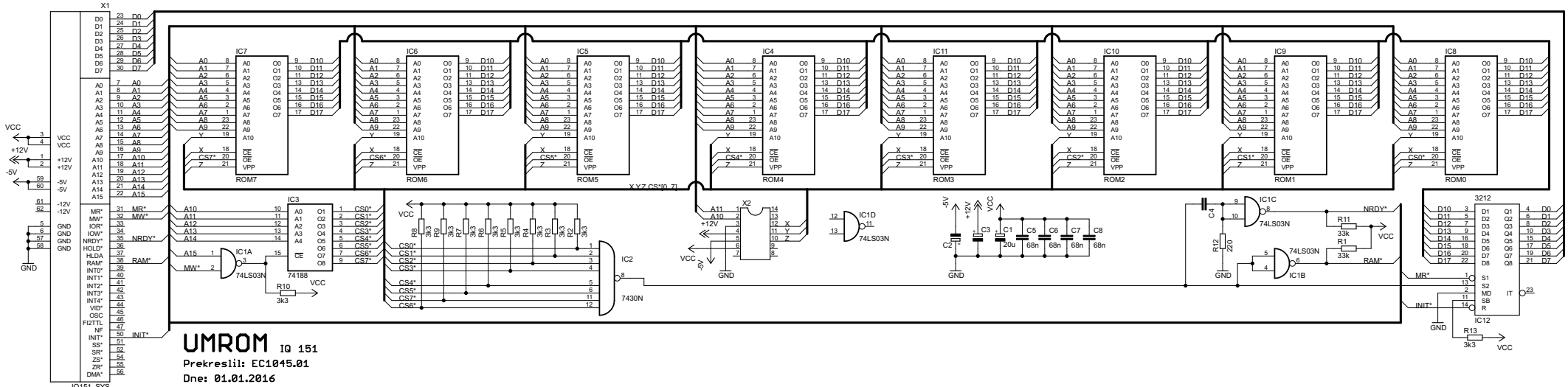

UMROM IQ 151

Prekreslil: EC1045.01

Dne: 01.01.2016

Rev.: 1.0