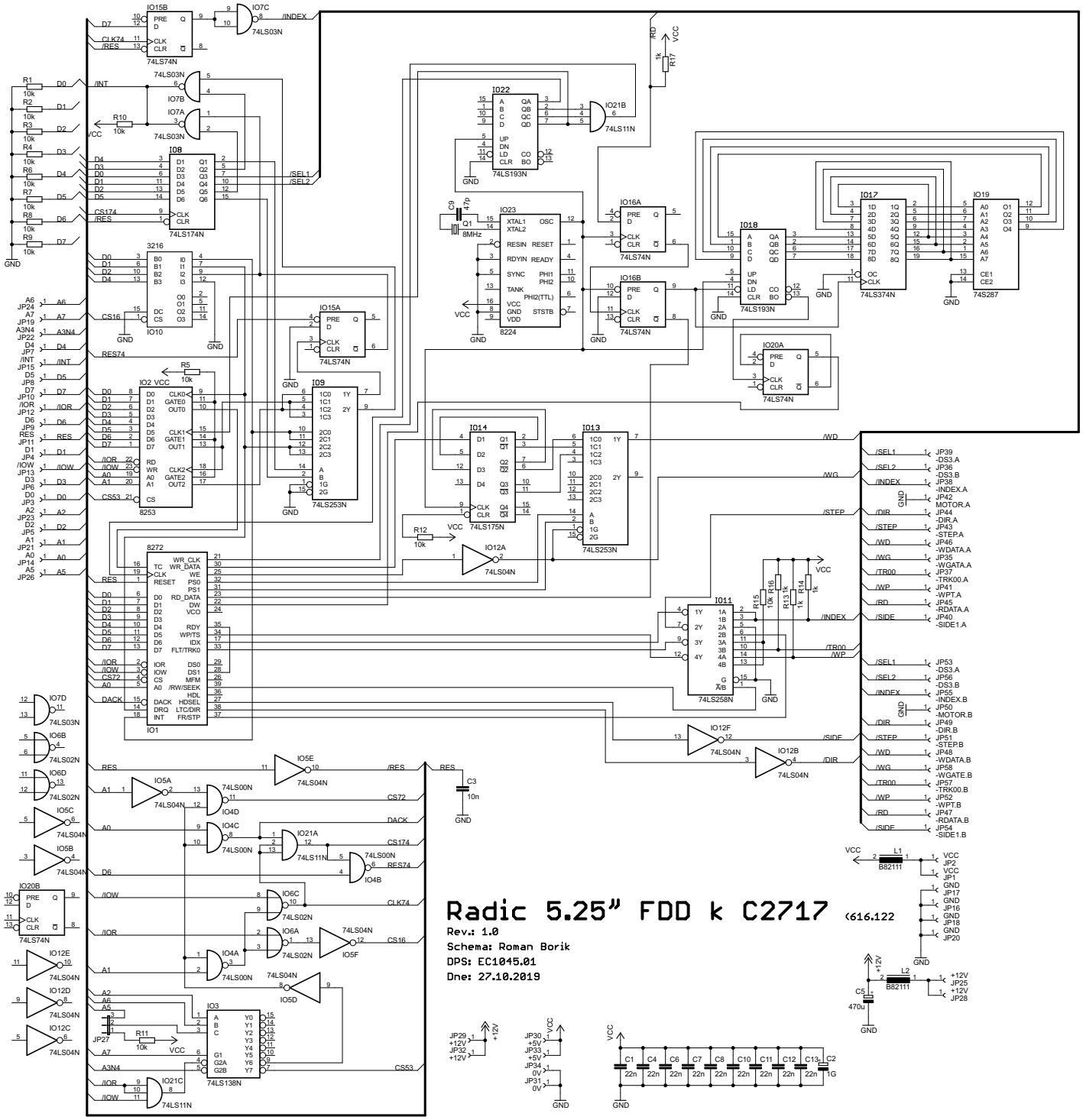
Radic 5.25" FDD k C2717
Rev.: 1.0
Schema: Roman Borik
DPS: EC1045.01
Dne: 27.10.2019
IO15B
74LS74N
IO7C
74LS03N
IO7B
IO7A
IO8
74LS174N
3216
IO10
IO2
8253
IO9
74LS253N
IO15A
IO16A
IO16B
IO22
74LS193N
IO21B
74LS11N
IO23
8224
IO17
74LS374N
IO18
74LS193N
IO19
74S287
IO20A
IO14
74LS175N
IO13
74LS253N
IO12A
74LS04N
8272
IO1
IO11
74LS258N
IO12F
IO12B
IO7D
IO6B
IO6D
IO5C
IO5B
IO20B
IO12E
IO12D
IO12C
IO5A
IO5E
IO4D
IO4C
IO21A
IO4B
IO6C
IO6A
IO5F
IO4A
IO5D
IO3
74LS138N
IO21C
L1
B82111
L2
C5
470u
C1 C4 C6 C7 C8 C10 C11 C12 C13 C2
22n
1G
C3
10n
Q1
8MHz
C9
47p
R5
10k
R12
10k
R11
10k
R10
10k
R17
1k
R15
10k
R16
R13
1k
R14
1k
JP27
VCC
GND
/INT
/RES
/SEL1
/SEL2
/INDEX
/RD
/WD
/WG
/STEP
/DIR
/TR00
/WP
/SIDE
/IOR
/IOW
/DACK
/CS16
/CS53
/CS72
/CS174
/CLK74
/RES74
/A3N4
/A7
/A6
/A5
/A2
/A1
/A0
/D7
/D6
/D5
/D4
/D3
/D2
/D1
/D0
JP39 -DS3.A
JP38 -DS3.B
JP38 -INDEX.A
JP42 MOTOR.A
JP44 -DIR.A
JP43 -STEP.A
JP46 -WDATA.A
JP35 -WGATA.A
JP37 -TRK00.A
JP41 -WPT.A
JP45 -RDATA.A
JP40 -SIDE1.A
JP53 -DS3.A
JP56 -DS3.B
JP55 -INDEX.B
JP50 -MOTOR.B
JP49 -DIR.B
JP51 -STEP.B
JP48 -WDATA.B
JP58 -WGATE.B
JP57 -TRK00.B
JP52 -WPT.B
JP47 -RDATA.B
JP54 -SIDE1.B
JP2 VCC
JP1 VCC
JP17 GND
JP16 GND
JP18 GND
JP20 GND
JP25 +12V
JP28 +12V
JP29 +12V
JP32 +12V
JP30 +5V
JP33 +5V
JP34 0V
JP31 0V
616.122