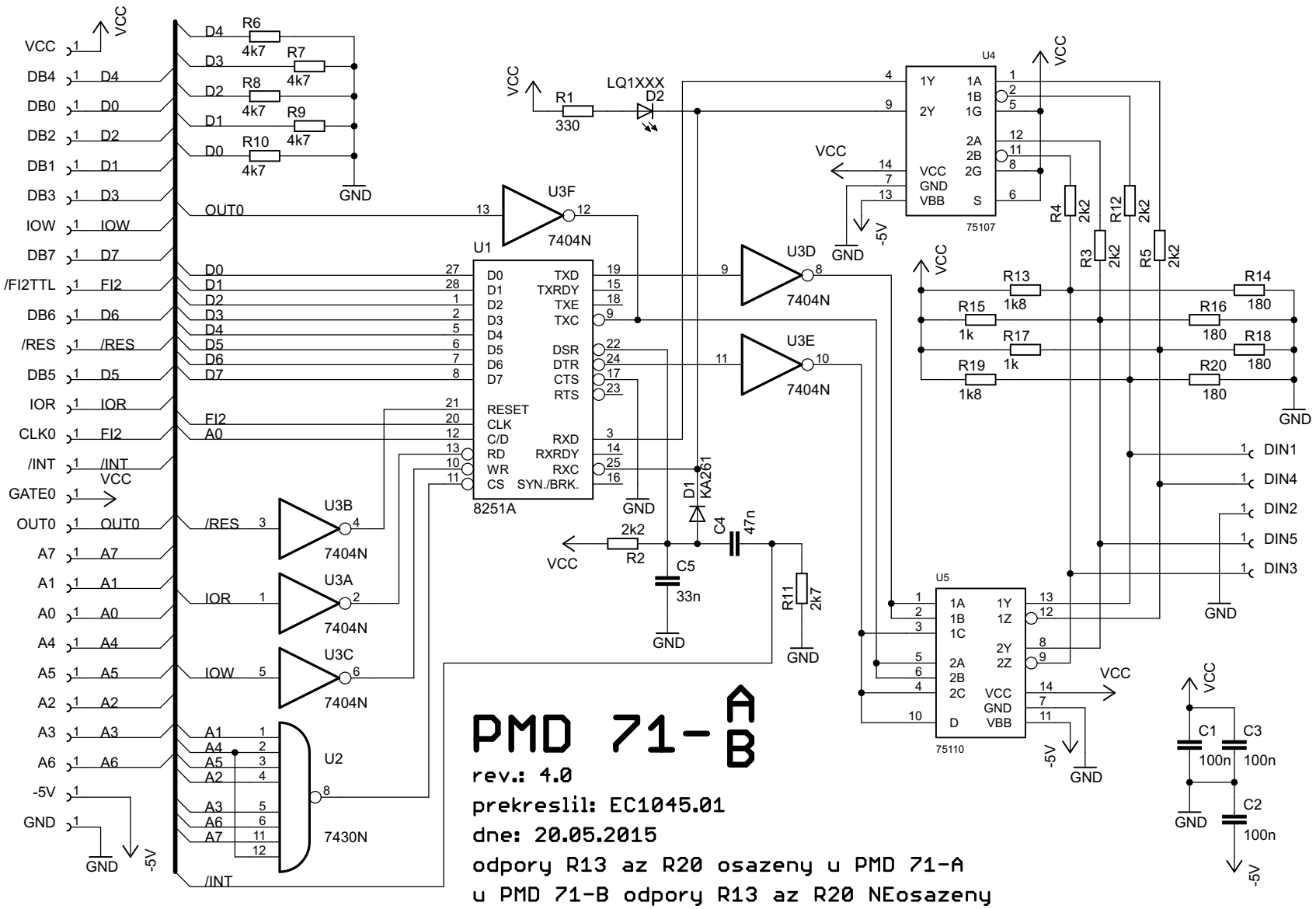
PMD 71-A B
rev.: 4.0
prekreslil: EC1045.01
dne: 20.05.2015
odpory R13 az R20 osazeny u PMD 71-A
u PMD 71-B odpory R13 az R20 NEosazeny
U1
8251A
U2
7430N
U3A
U3B
U3C
U3D
U3E
U3F
7404N
U4
75107
U5
75110
LQ1XXX
D2
D1
KA261
R1
330
R2
2k2
R3
R4
R5
R6
R7
R8
R9
R10
R11
2k7
R12
R13
1k8
R14
R15
1k
R16
R17
R18
R19
R20
180
4k7
C1
C2
C3
C4
C5
100n
47n
33n
VCC
GND
-5V
DIN1
DIN4
DIN2
DIN5
DIN3
OUT0
/INT
/RES
IOR
IOW
FI2
A0
D0
D1
D2
D3
D4
D5
D6
D7
TXD
TXRDY
TXE
TXC
DSR
DTR
CTS
RTS
RESET
CLK
C/D
RD
WR
CS
RXD
RXRDY
RXC
SYN./BRK.
DB4
DB0
DB2
DB1
DB3
DB7
/FI2TTL
DB6
DB5
CLK0
GATE0
A7
A1
A4
A5
A2
A3
A6
1Y
2Y
1A
1B
1G
2A
2B
2G
VBB
S
1C
2C
D
1Z
2Z