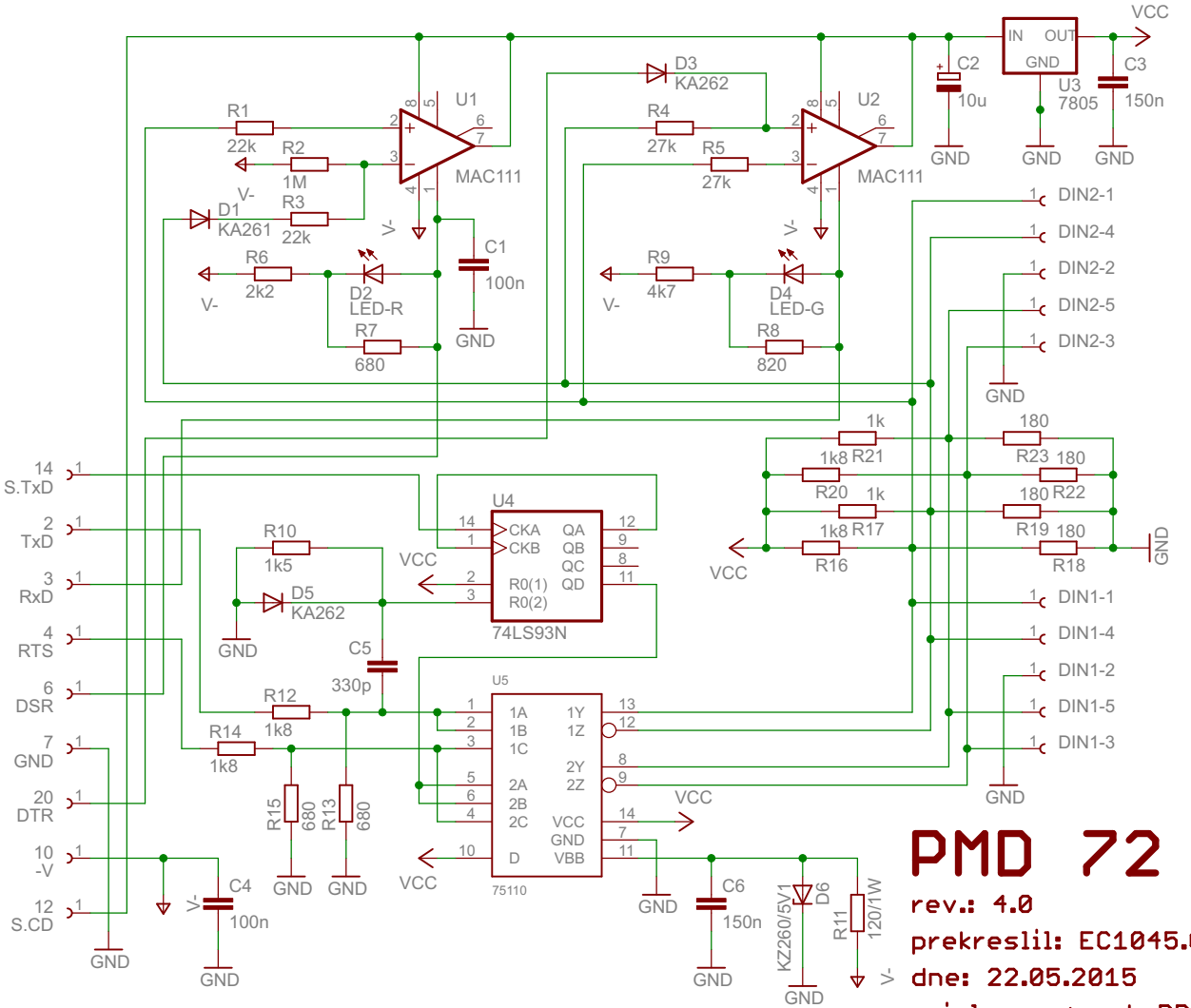
VCC
IN
OUT
GND
U3
7805
C3
150n
C2
10u
U1
MAC111
U2
MAC111
R1
22k
R2
1M
R3
22k
D1
KA261
R4
27k
R5
27k
D3
KA262
R6
2k2
D2
LED-R
R7
680
C1
100n
R9
4k7
D4
LED-G
R8
820
V-
GND
DIN2-1
DIN2-4
DIN2-2
DIN2-5
DIN2-3
14
S.TxD
2
TxD
3
RxD
4
RTS
6
DSR
7
GND
20
DTR
10
-V
12
S.CD
U4
74LS93N
CKA
CKB
QA
QB
QC
QD
R0(1)
R0(2)
R10
1k5
D5
KA262
C5
330p
R12
1k8
R14
1k8
R15
680
R13
680
U5
75110
1A
1B
1C
2A
2B
2C
D
1Y
1Z
2Y
2Z
VCC
GND
VBB
C4
100n
C6
150n
KZ260/5V1
D6
R11
120/1W
1k
1k8
R21
R20
1k
1k8
R17
R16
180
R23
180
180
R22
R19
180
R18
DIN1-1
DIN1-4
DIN1-2
DIN1-5
DIN1-3
PMD 72
rev.: 4.0
prekreslil: EC1045.01
dne: 22.05.2015
prislusenstvo k PP 06