6XB 006 80
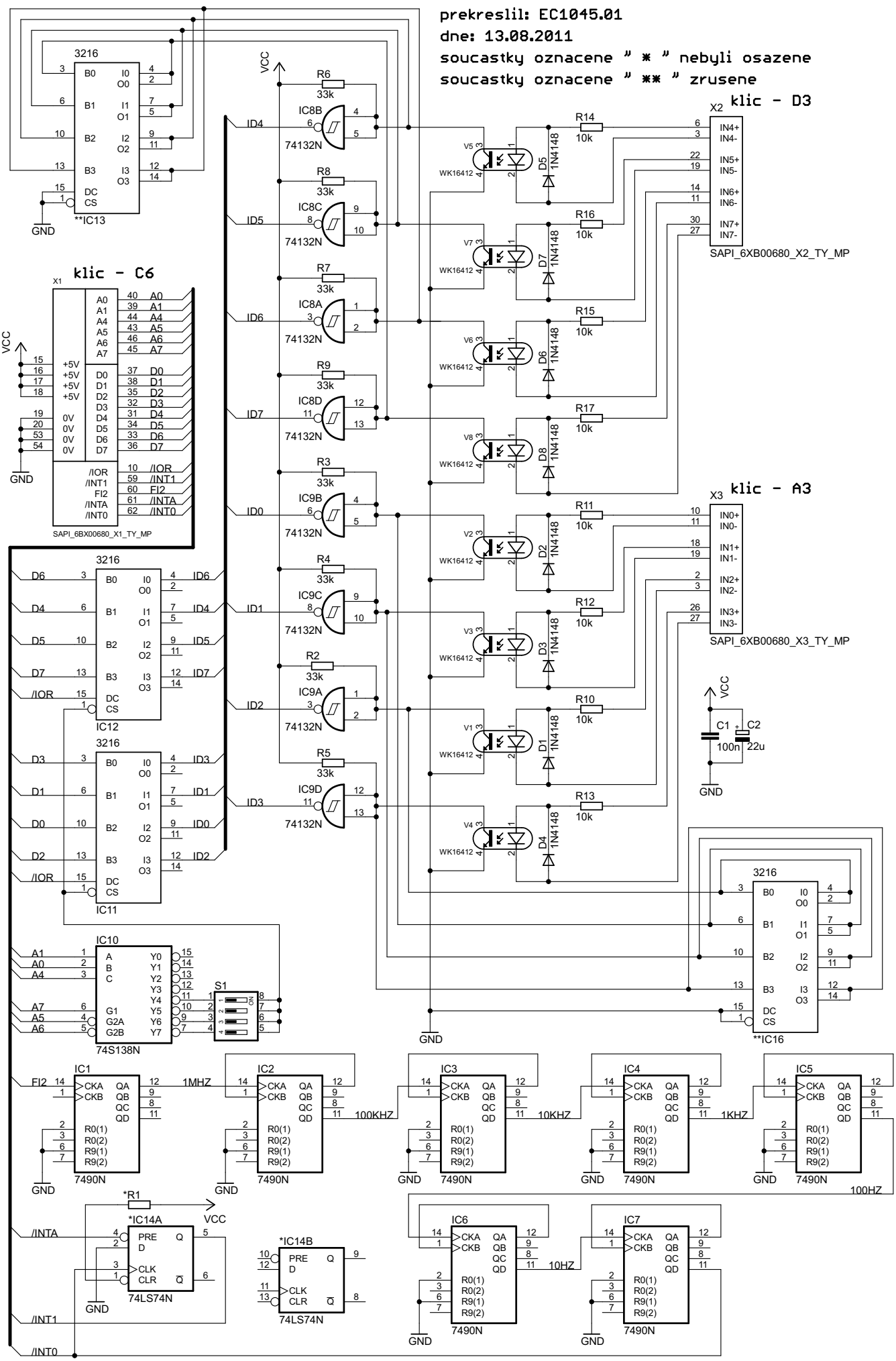
rev. 3.0
prekreslil: EC1045.01
dne: 13.08.2011
soucastky oznacene " * " nebyli osazene
soucastky oznacene " ** " zrusene