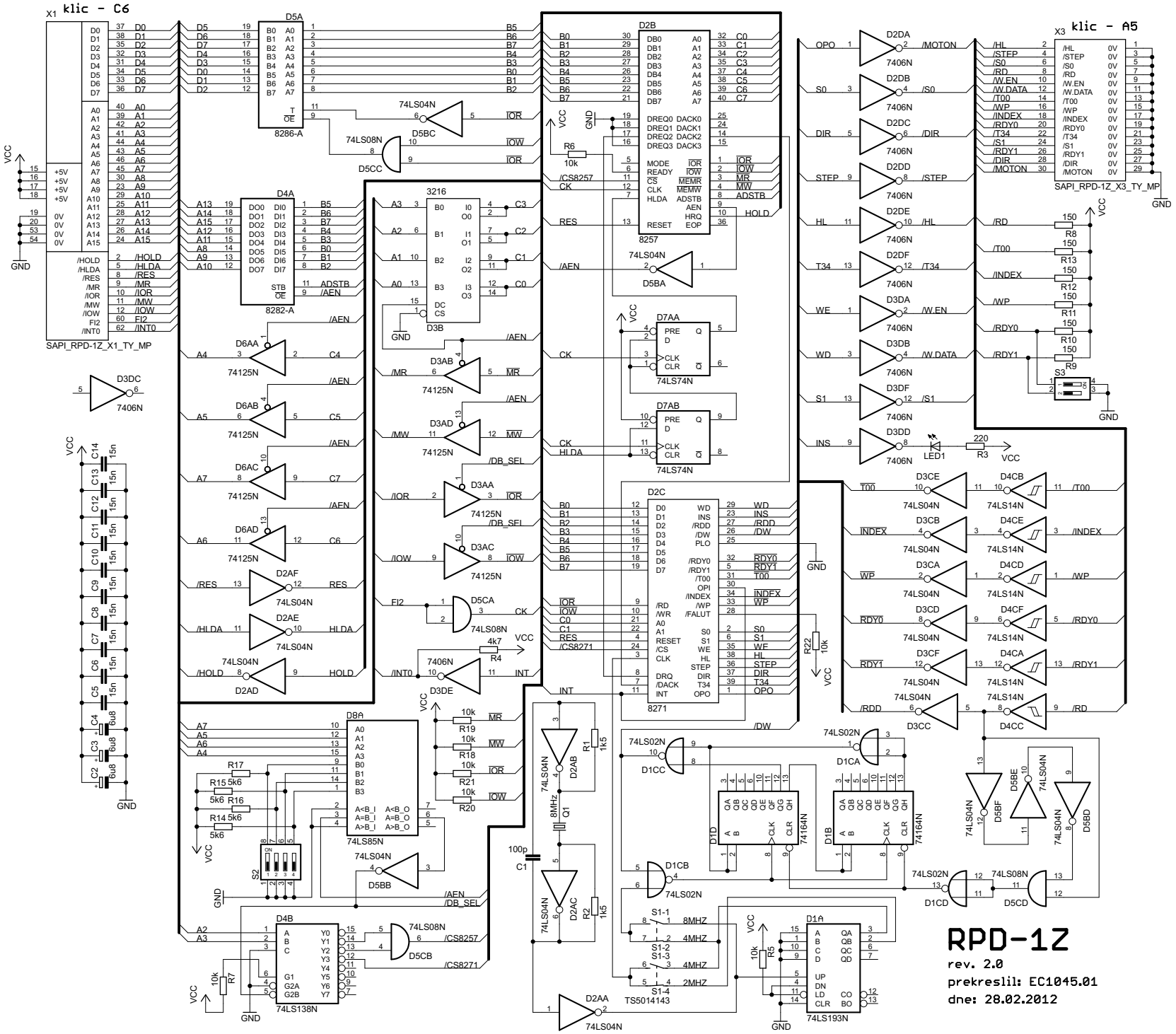
X1 klic - C6
SAPI_RPD-1Z_X1_TY_MP
X3 klic - A5
SAPI_RPD-1Z_X3_TY_MP
D5A 8286-A
D4A 8282-A
3216 D3B
D2B 8257
D2C 8271
D8A 74LS85N
D4B 74LS138N
D1A 74LS193N
D7AA 74LS74N
D7AB 74LS74N
D1B 74164N
D1D 74164N
S1-1 8MHZ
S1-2 4MHZ
S1-3 4MHZ
S1-4 2MHZ
TS5014143
8MHz Q1
100p C1
LED1
RPD-1Z
rev. 2.0
prekreslil: EC1045.01
dne: 28.02.2012