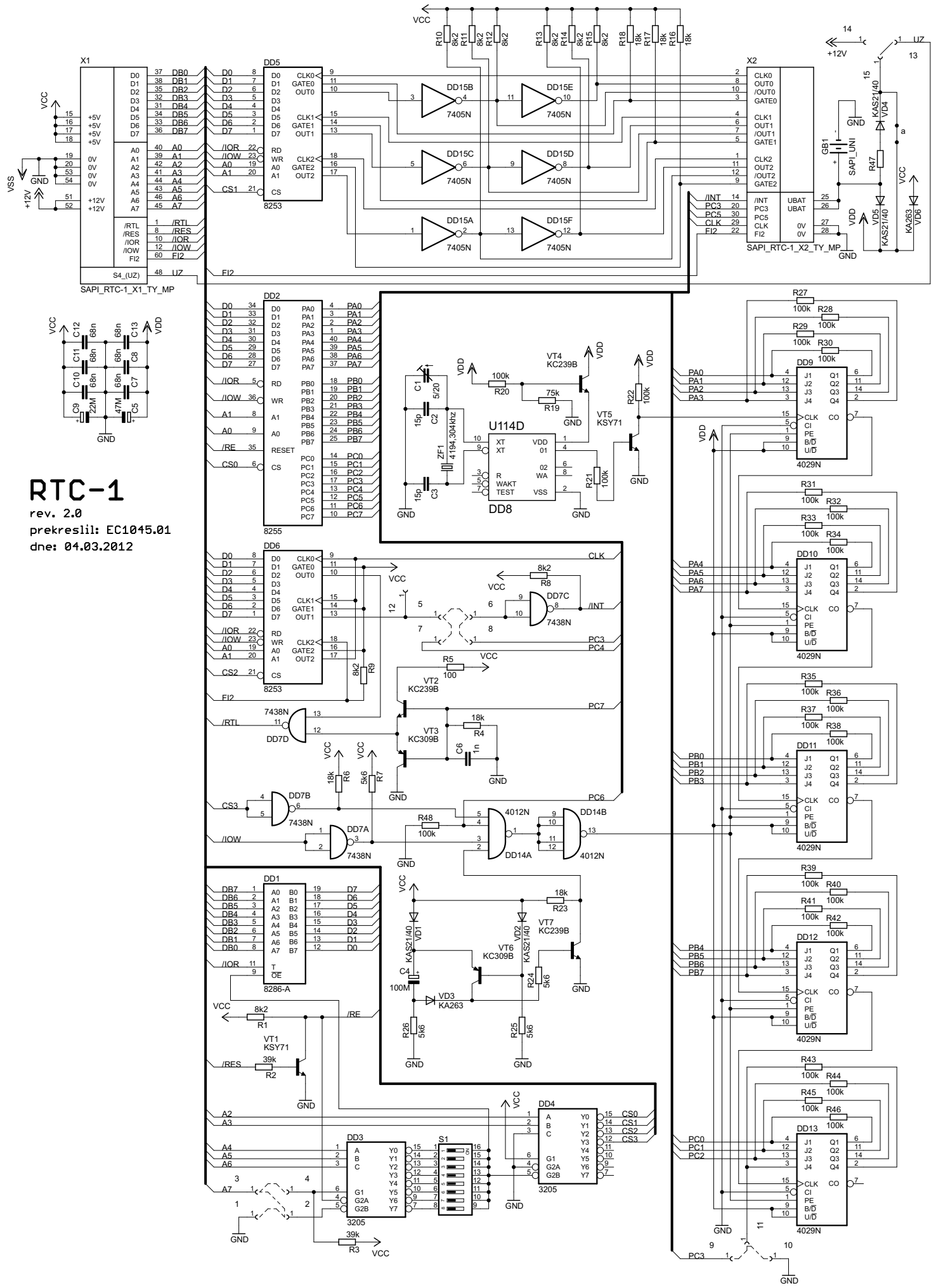
RTC-1
rev. 2.0
prekreslil: EC1045.01
dne: 04.03.2012
X1
SAPI_RTC-1_X1_TY_MP
X2
SAPI_RTC-1_X2_TY_MP
DD5
8253
DD2
8255
DD6
8253
DD1
8286-A
DD3
3205
DD4
3205
S1
DD8
U114D
DD9
DD10
DD11
DD12
DD13
4029N
DD15B
DD15C
DD15A
DD15E
DD15D
DD15F
7405N
DD7C
DD7D
DD7B
DD7A
7438N
DD14A
DD14B
4012N
VT1
KSY71
VT2
KC239B
VT3
KC309B
VT4
KC239B
VT5
KSY71
VT6
KC309B
VT7
KC239B
VCC
VDD
VSS
GND
+12V
UZ
SAPI_UNI
GB1
KAS21/40
KA263
ZF1
4194,304kHz