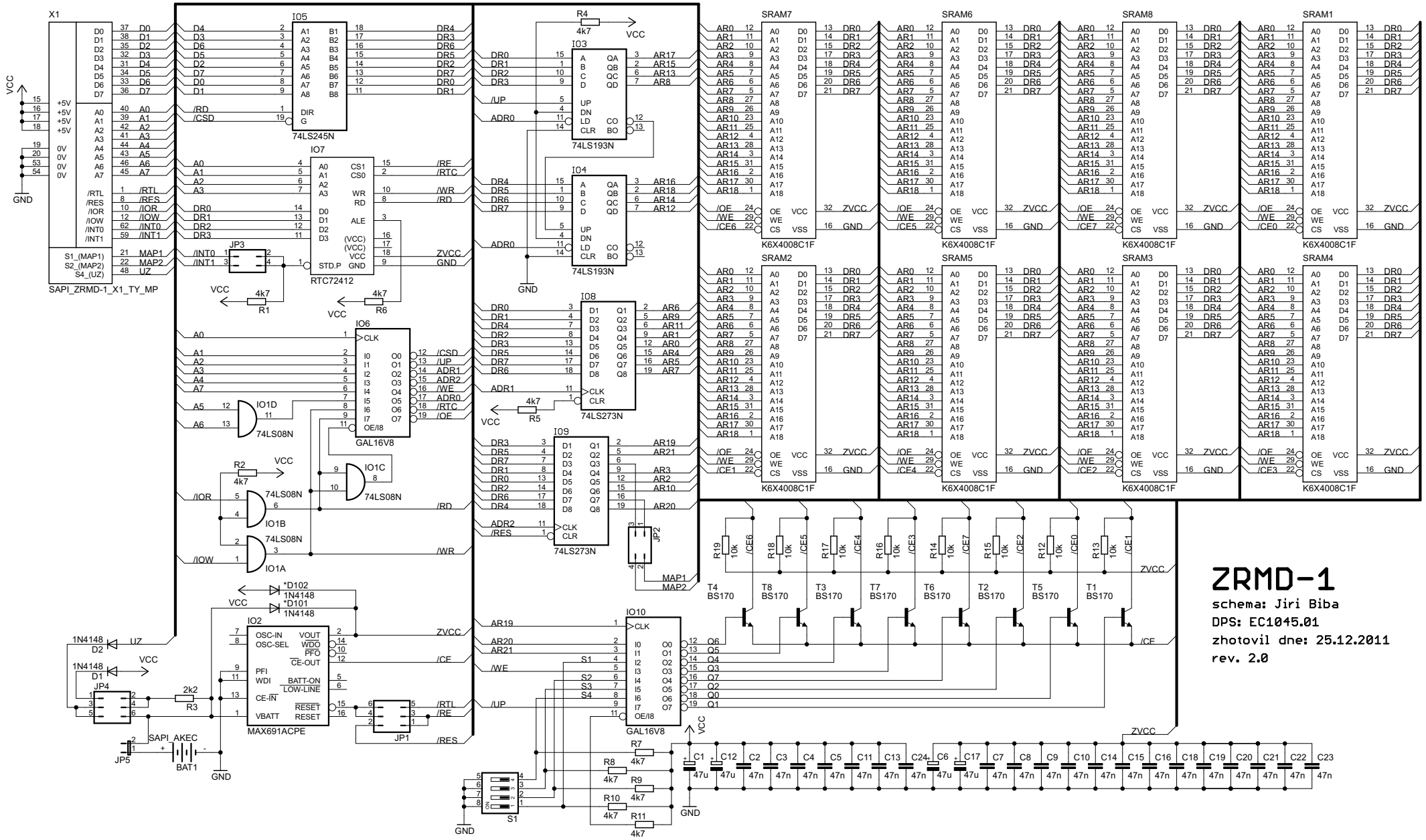
ZRMD-1
schema: Jiri Biba
DPS: EC1045.01
zhotovil dne: 25.12.2011
rev. 2.0
X1
SAPI_ZRMD-1_X1_TY_MP
IO5
74LS245N
IO7
RTC72412
IO3
74LS193N
IO4
74LS193N
IO8
74LS273N
IO9
74LS273N
IO6
GAL16V8
IO10
GAL16V8
IO2
MAX691ACPE
SRAM7
SRAM6
SRAM8
SRAM1
SRAM2
SRAM5
SRAM3
SRAM4
K6X4008C1F
JP1
JP2
JP3
JP4
JP5
BAT1
SAPI_AKEC
S1
VCC
GND
ZVCC