CITAC

rev.: 3.0
spachal: EC1045.01
dne: 24.12.2012

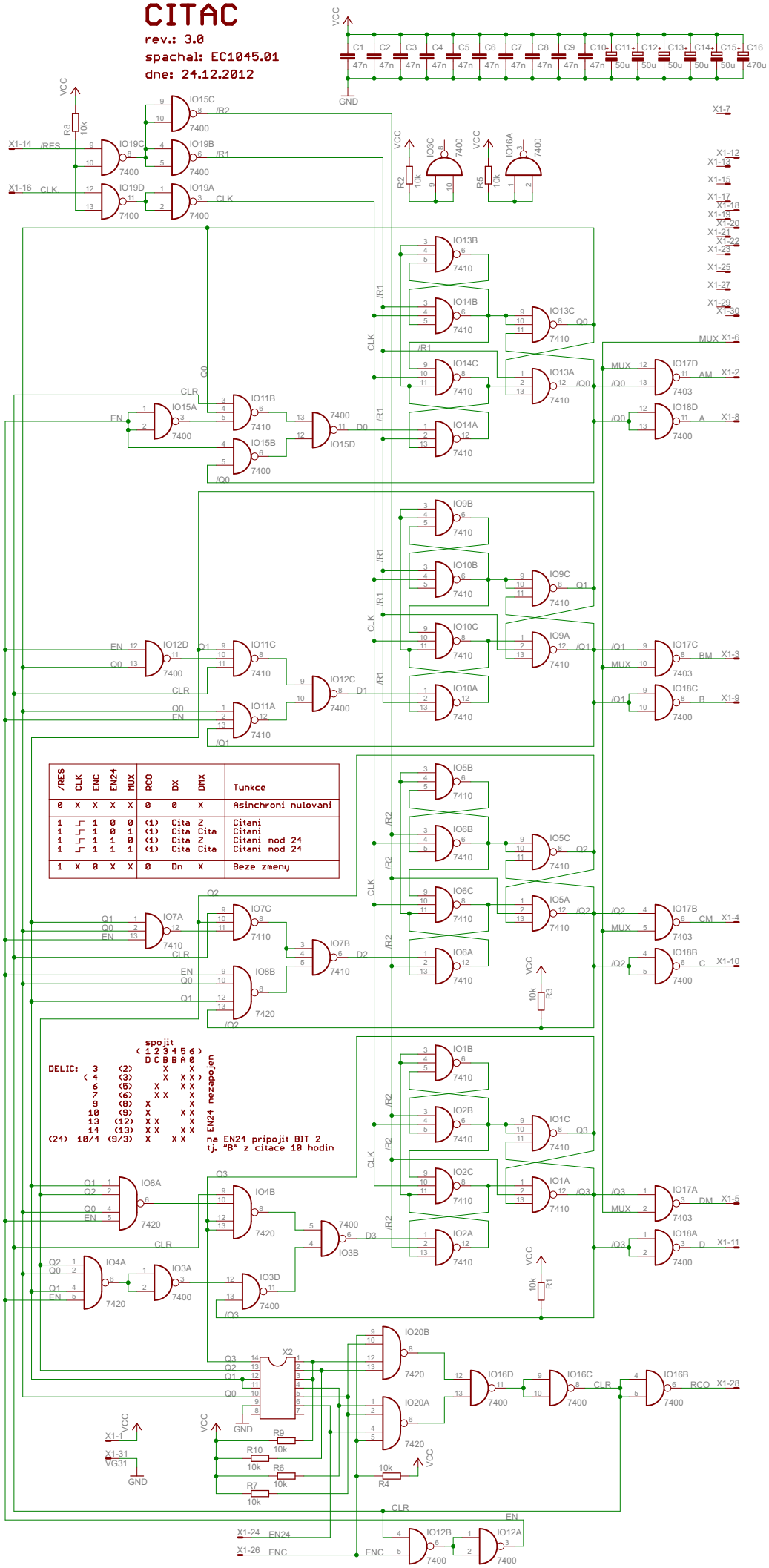

/RES	CLK	ENC	EN24	MUX	RCO	DX	DMX	Tunkce
0	X	X	X	X	0	0	X	Asinchroni nulovani
1	┘└	1	0	0	(1)	Cita	Z	Citani
1	┘└┐	1	0	1	(1)	Cita	Cita	Citani
1	┘┌	1	1	0	(1)	Cita	Z	Citani mod 24
1	┘┌	1	1	1	(1)	Cita	Cita	Citani mod 24
1	X	0	X	X	0	Dn	X	Beze zmeny

```
                 spojit
                ( 1 2 3 4 5 6 )
                 D C B A 0
DELIC:  3   (2)     X     X
      ( 4   (3)     X   X X )
        6   (5)   X     X X
        7   (6)   X X     X
        9   (8)   X       X
       10   (9)   X     X X
       13  (12)   X X     X
       14  (13)   X X   X X
(24)  10/4 (9/3)  X     X X
```

EN24 nezapojen

na EN24 pripojit BIT 2
tj. "B" z citace 10 hodin