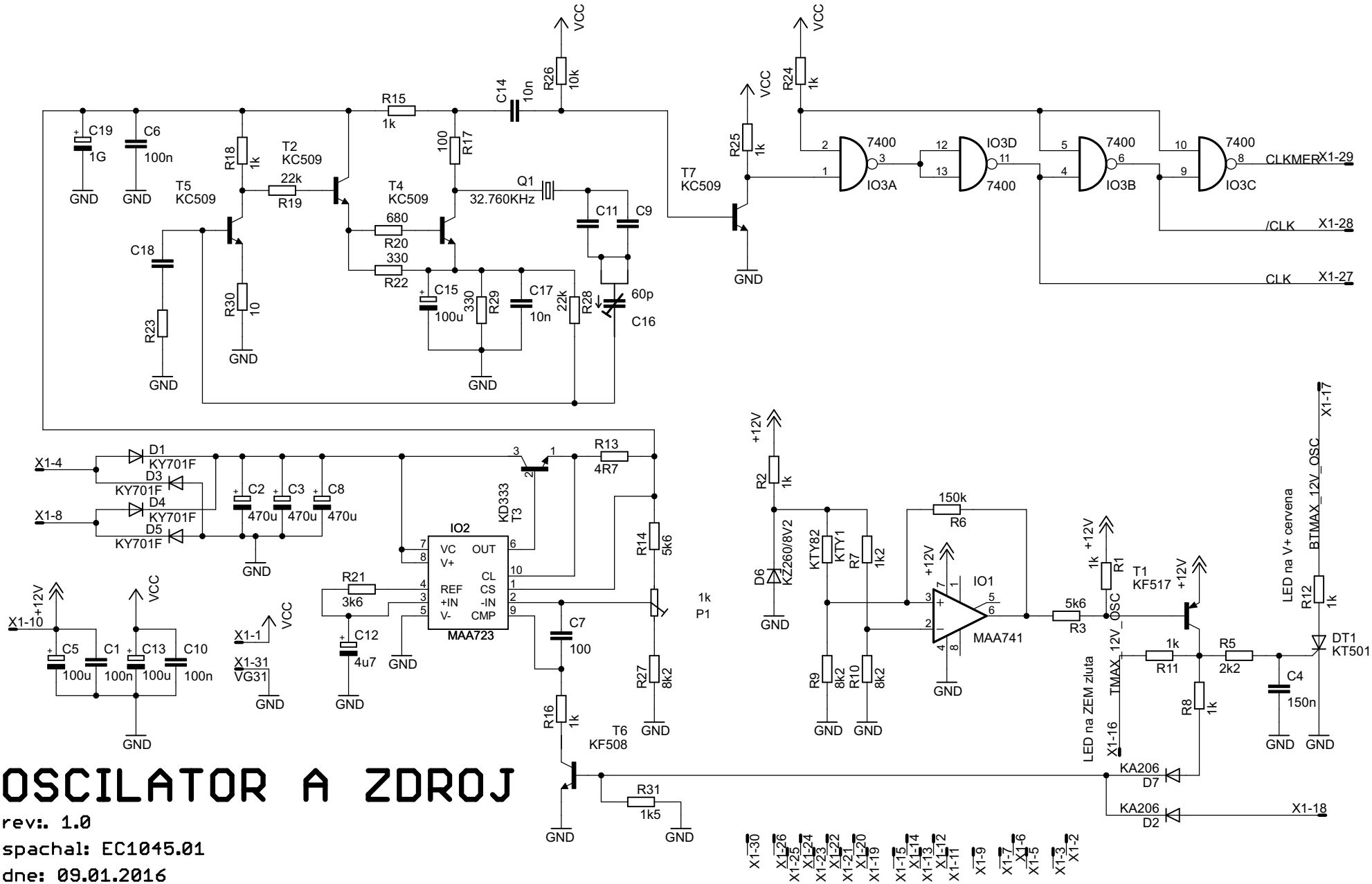

OSCILATOR A ZDROJ

rev:. 1.0

spachal: EC1045.01

dne: 09.01.2016