DISK2 IQ151
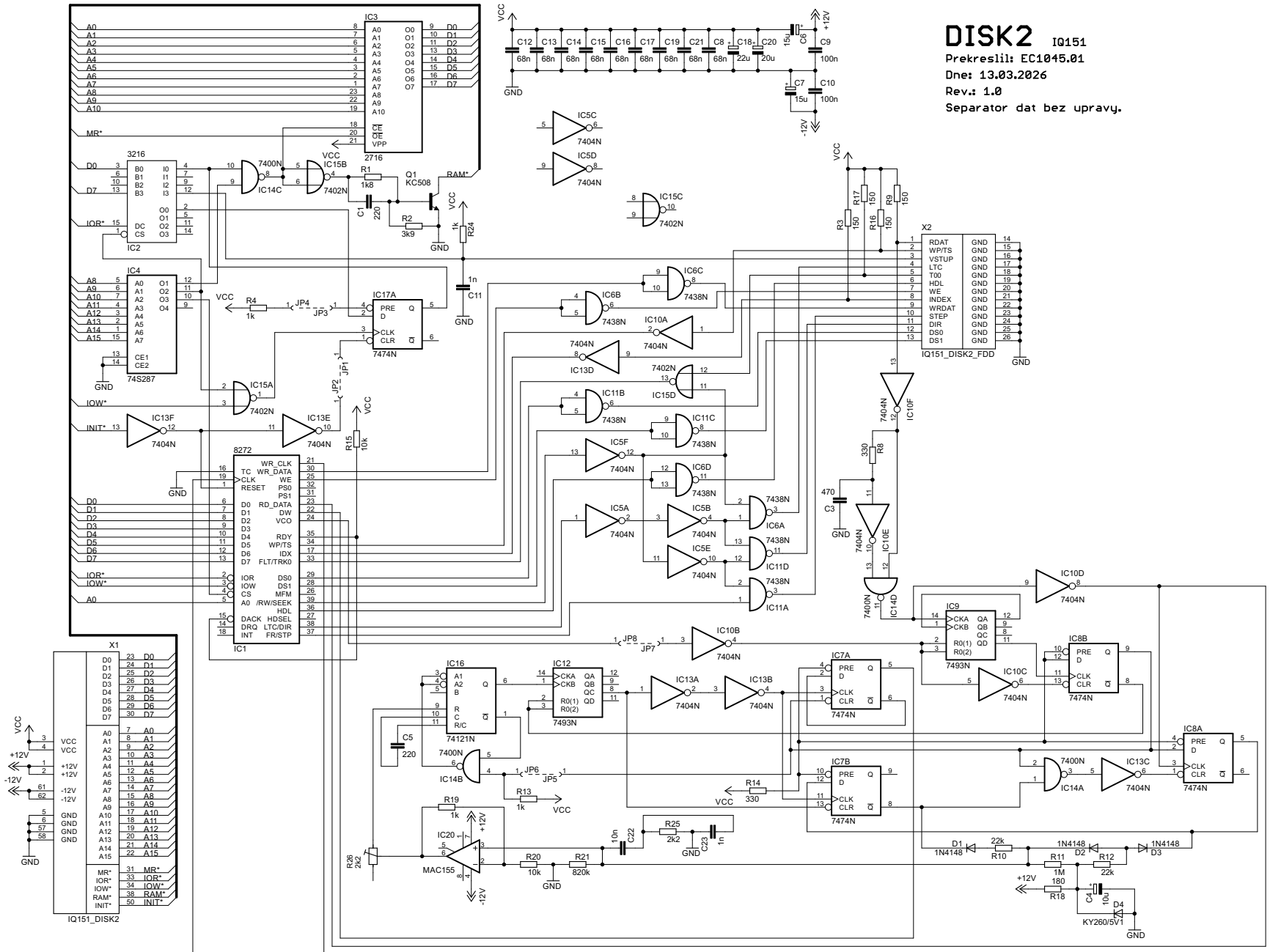
Prekreslil: EC1045.01
Dne: 13.03.2026
Rev.: 1.0
Separator dat bez upravy.