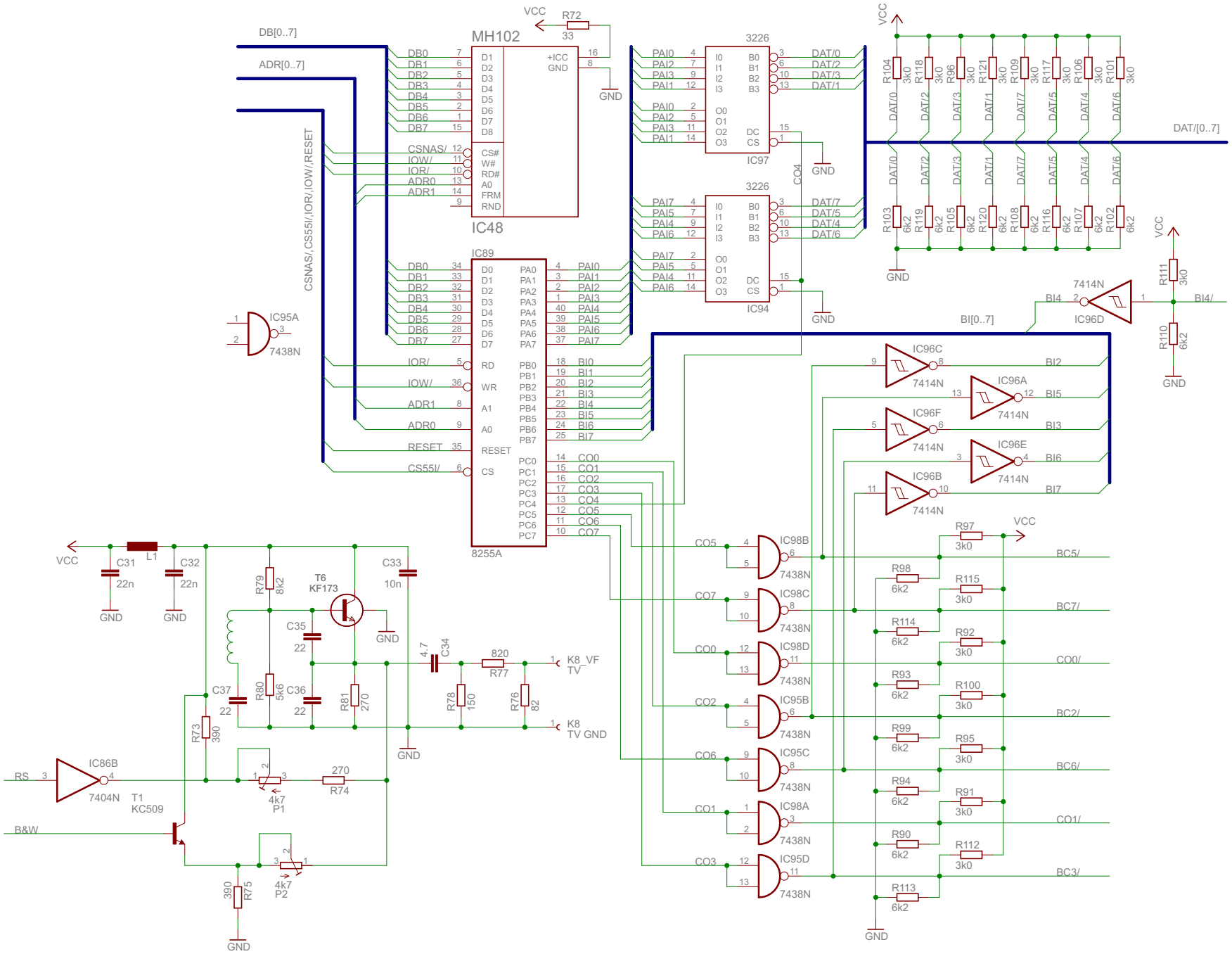

VF MODULATOR, NASOBICKA, PARARELNI MEZISTYK