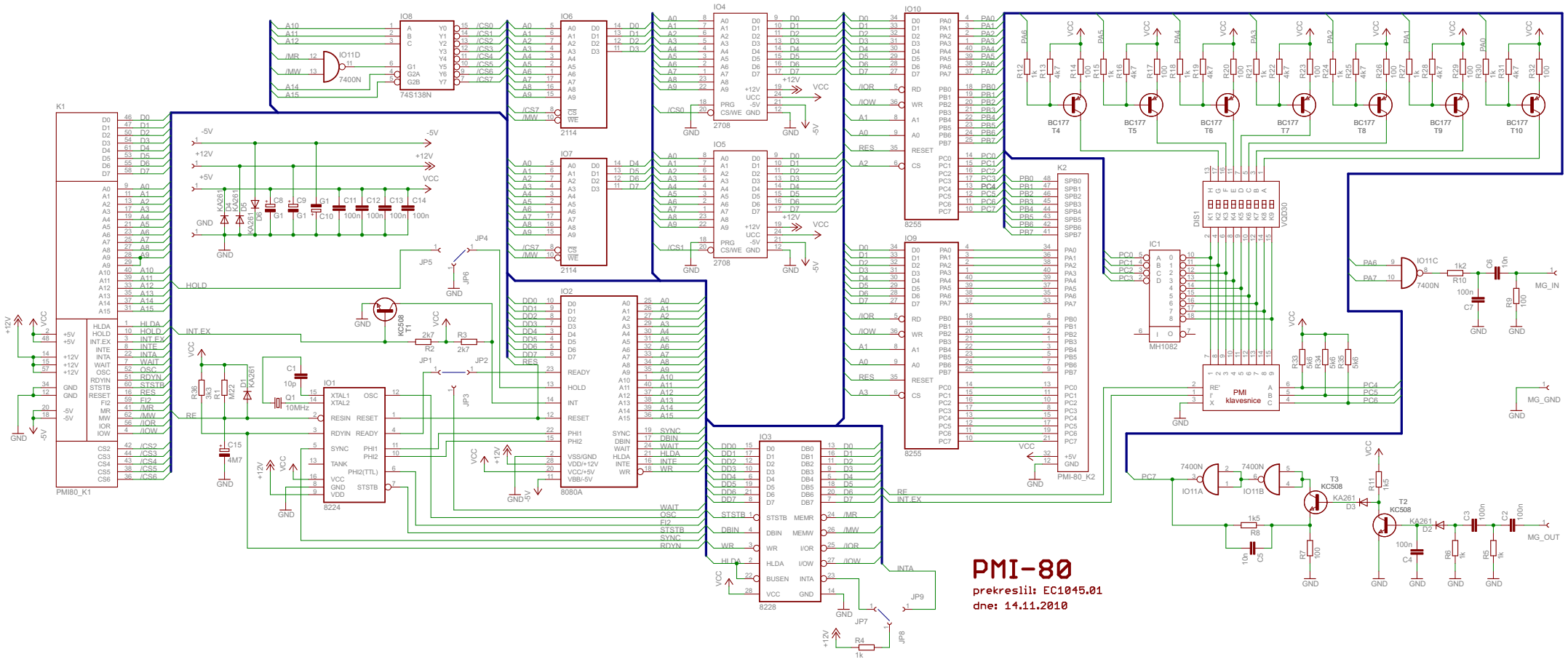
PMI-80
prekreslil: EC1045.01
dne: 14.11.2010
K1
PMI80_K1
IO8
74S138N
IO11D
7400N
IO6
2114
IO7
2114
IO4
2708
IO5
2708
IO10
8255
IO9
8255
K2
PMI-80_K2
IO2
8080A
IO1
8224
IO3
8228
IC1
MH1082
DIS1
VQD30
PMI klavesnice
IO11A
IO11B
IO11C
T3
KC508
T2
KC508
T1
KC508
BC177
T4
T5
T6
T7
T8
T9
T10
MG_IN
MG_OUT
MG_GND