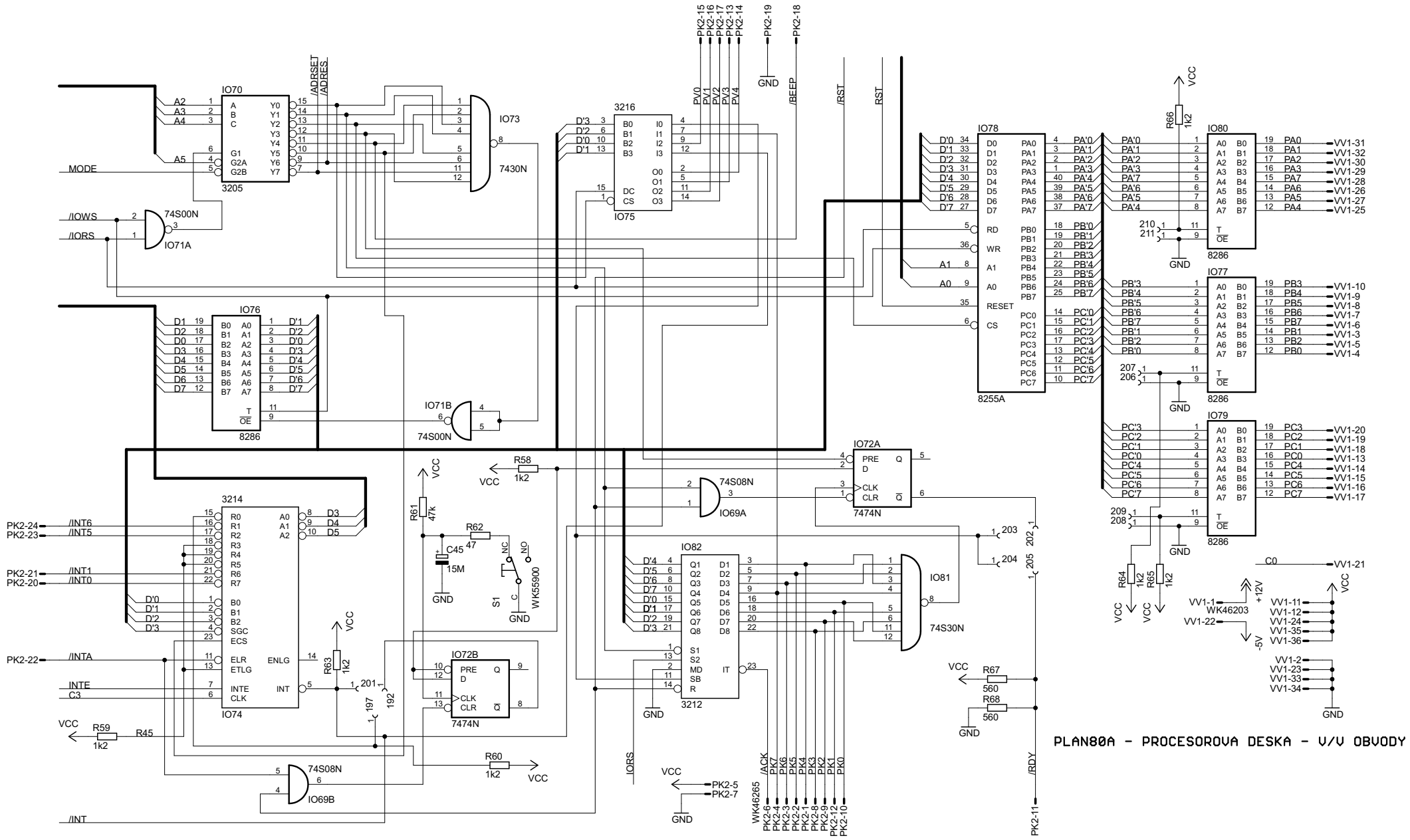
IO70
3205
IO73
7430N
3216
IO75
IO78
8255A
IO80
8286
IO77
8286
IO79
8286
IO76
8286
IO71A
74S00N
IO71B
74S00N
IO72A
7474N
IO69A
74S08N
IO72B
7474N
IO82
3212
IO81
74S30N
3214
IO74
IO69B
74S08N
WK55900
WK46203
WK46265
MODE
/IOWS
/IORS
/ADRSET
/ADRES
/BEEP
/RST
RST
/INT6
/INT5
/INT1
/INT0
/INTA
INTE
C3
/INT
/IORS
/ACK
/RDY
VCC
GND
+12V
-5V
PLAN80A - PROCESOROVA DESKA - V/V OBVODY