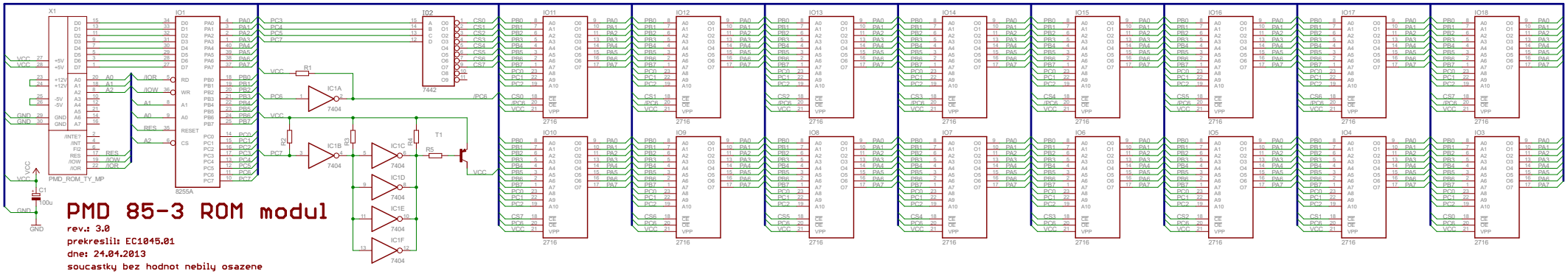

PMD 85-3 ROM modul

rev.: 3.0

prekreslil: EC1045.01

dne: 24.04.2013

soucastky bez hodnot nebily osazene