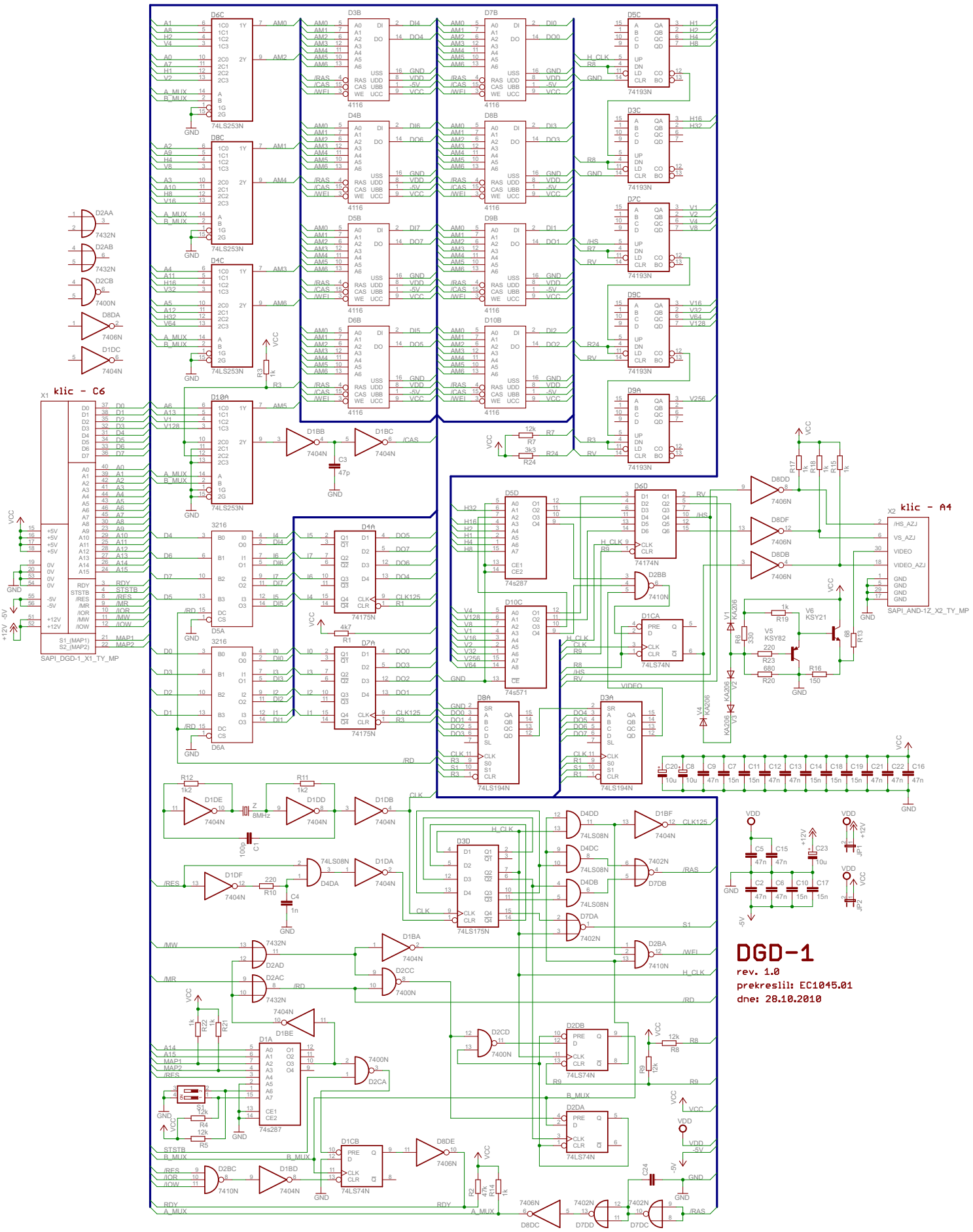
DGD-1
rev. 1.0
prekreslil: EC1045.01
dne: 28.10.2010
klic - C6
klic - A4
SAPI_DGD-1_X1_TY_MP
SAPI_AND-1Z_X2_TY_MP