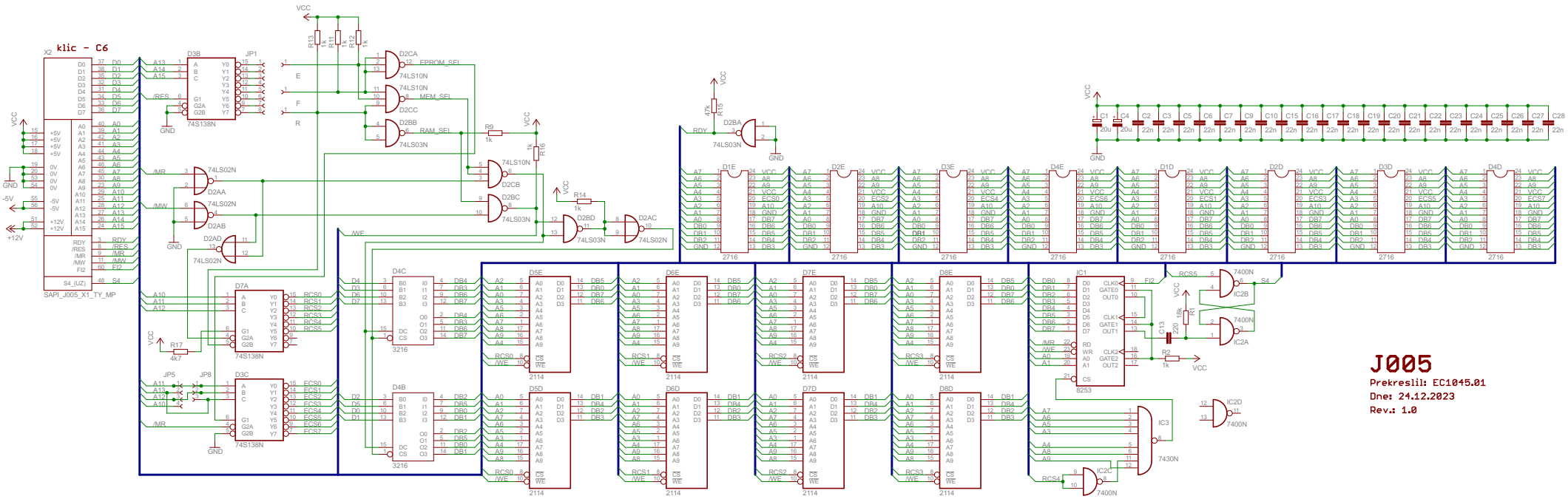
klic - C6
X2
SAPI_J005_X1_TY_MP
D3B
74S138N
JP1
D2CA
74LS10N
D2CC
D2BB
74LS03N
FPROM_SEL
MEM_SEL
RAM_SEL
D2AA
74LS02N
D2AB
D2AD
D2AC
D2BA
D2BB
D2BC
D2CB
D7A
D3C
JP5
JP8
D4C
D4B
3216
D1E
D2E
D3E
D4E
D1D
D2D
D3D
D4D
2716
D5E
D6E
D7E
D8E
D5D
D6D
D7D
D8D
2114
IC1
8253
IC2A
IC2B
IC2C
IC2D
7400N
IC3
7430N
J005
Prekreslil: EC1045.01
Dne: 24.12.2023
Rev.: 1.0