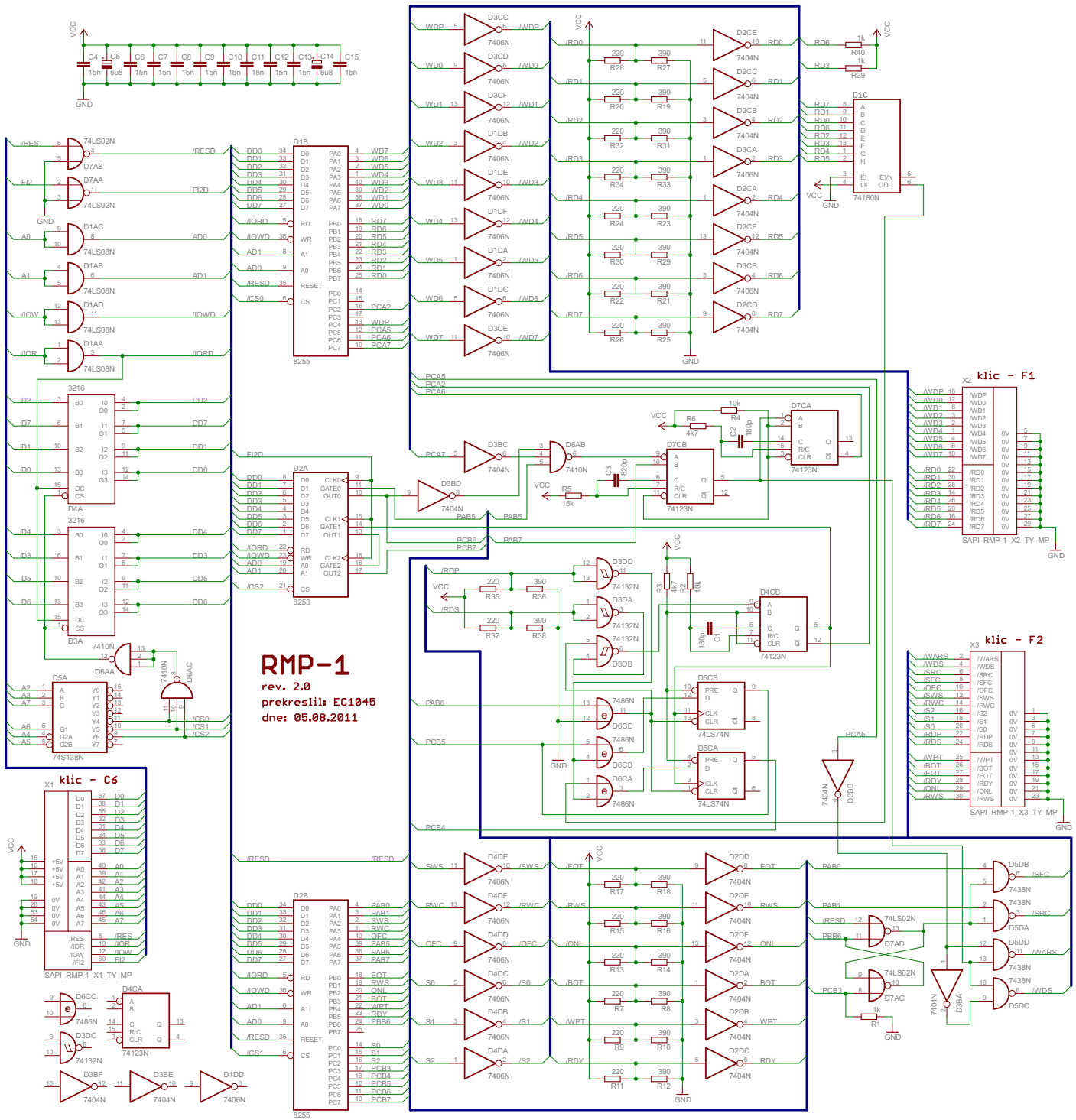
RMP-1
rev. 2.0
prekreslil: EC1045
dne: 05.08.2011
klic - F1
klic - F2
klic - C6
SAPI_RMP-1_X2_TY_MP
SAPI_RMP-1_X3_TY_MP
SAPI_RMP-1_X1_TY_MP
8255
8253
74180N
74S138N
74LS74N
74LS02N
74123N
74132N
7410N
7404N
7406N
7438N
7486N
VCC
GND