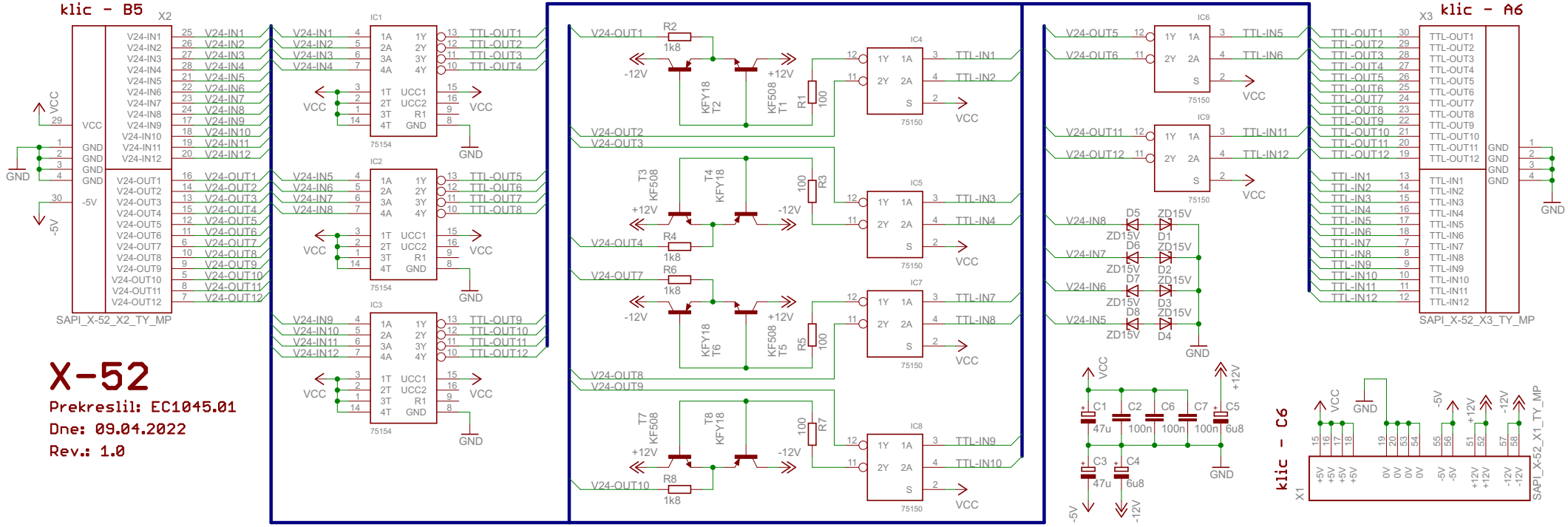

X-52

Prekreslil: EC1045.01

Dne: 09.04.2022

Rev.: 1.0