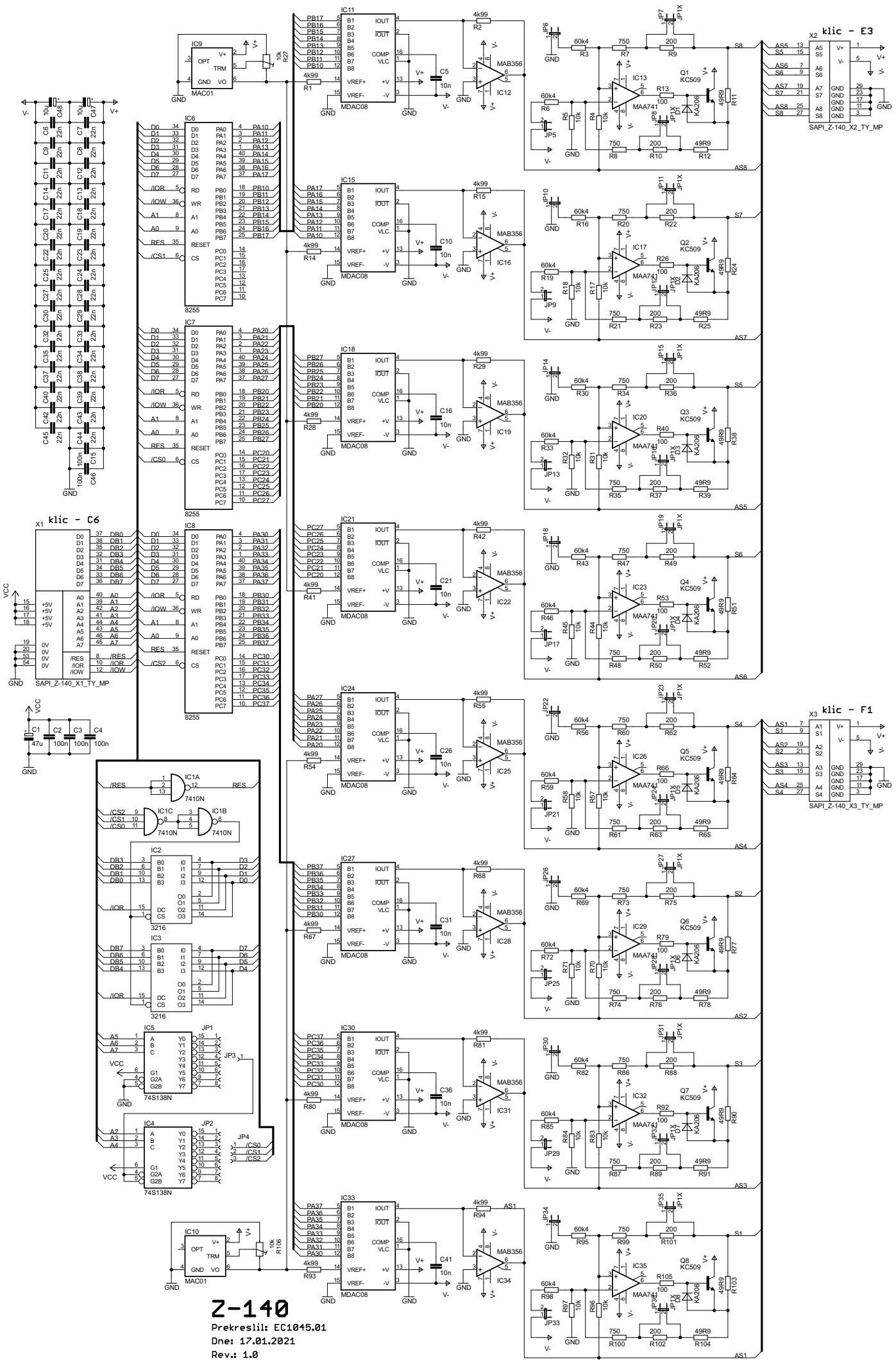
klic - E3
klic - C6
klic - F1
Z-140
Prekreslil: EC1045.01
Dne: 17.01.2021
Rev.: 1.0