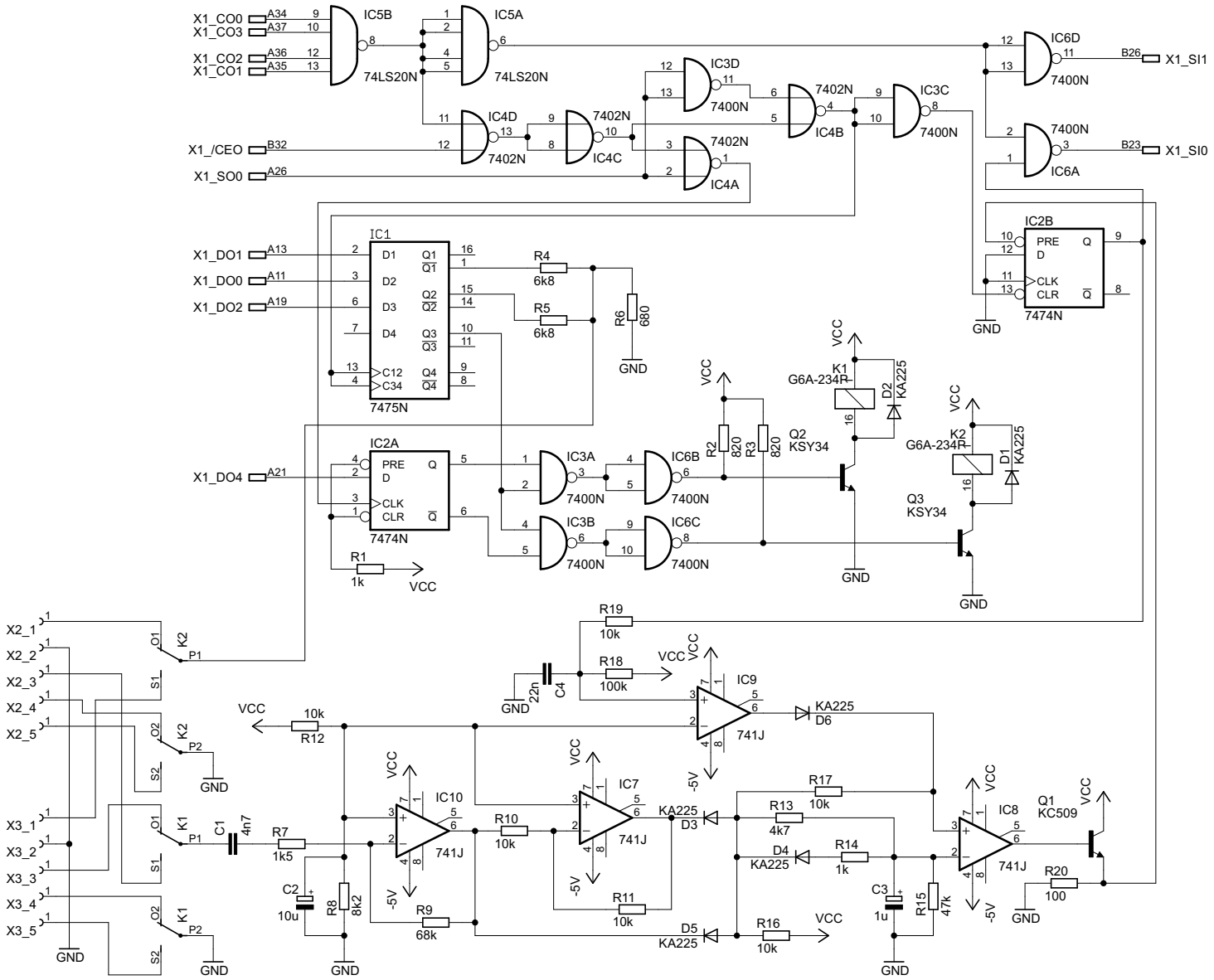

SP830 MGF_u

Prekreslil: EC1045.01

Dne: 09.07.2023

Rev.: 1.0

(Rele 2x LUN 2621.4/501 =6V)

(Rele zapojeny pomoci vzdusne montaze.)

Doplnena rele do DPS.