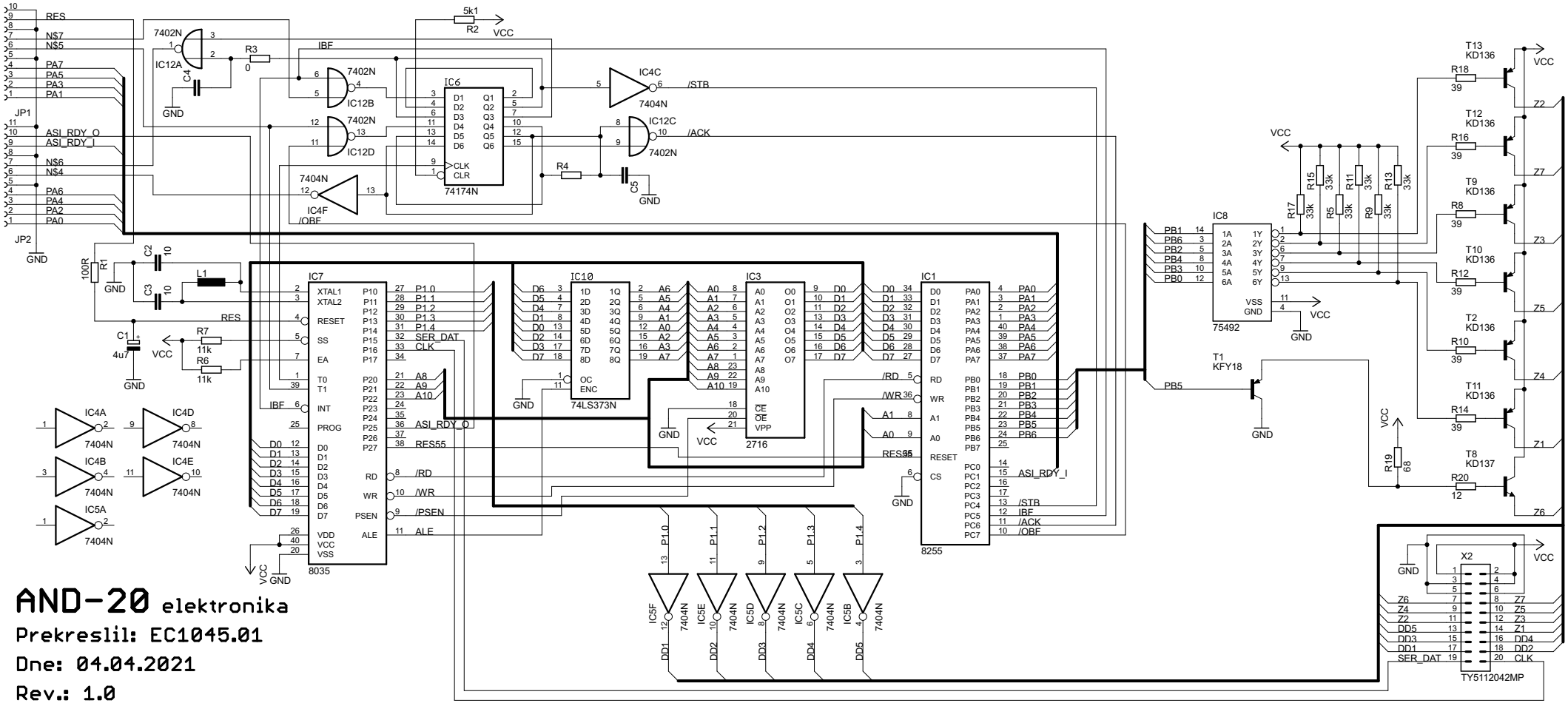

AND-20 elektronika

Prekreslil: EC1045.01

Dne: 04.04.2021

Rev.: 1.0