CITAC_BUDIK

rev.: 3.0

spachal: EC1045.01
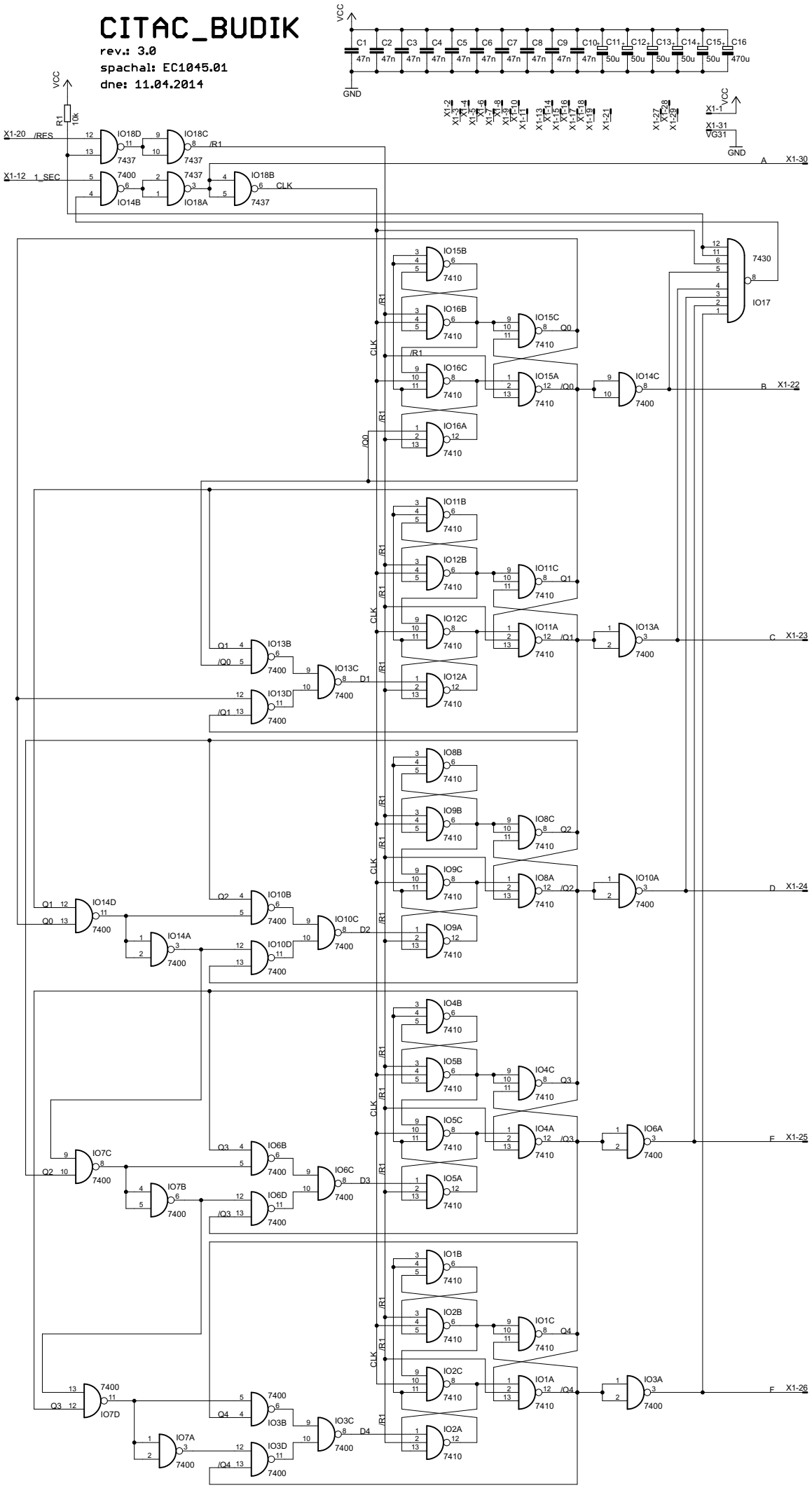
dne: 11.04.2014