CITAC

rev.: 3.0
spachal: EC1045.01
dne: 24.12.2012

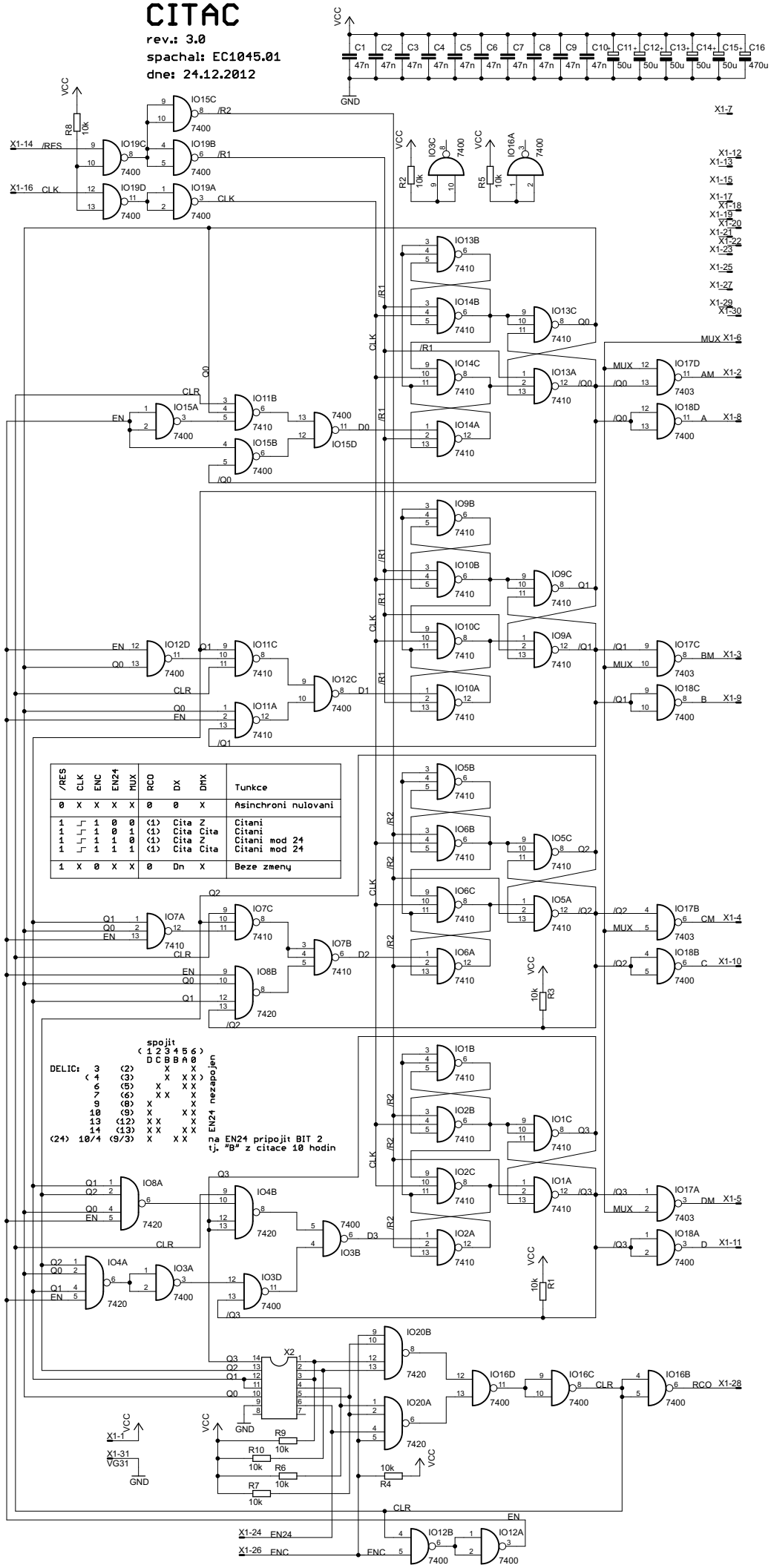

/RES	CLK	ENC	EN24	MUX	RCO	DX	DMX	Tunkce
0	X	X	X	X	0	0	X	Asinchroni nulovani
1	↓	1	0	0	(1)	Cita	Z	Citani
1	↓	1	0	1	(1)	Cita	Cita	Citani
1	↓	1	1	0	(1)	Cita	Z	Citani mod 24
1	↓	1	1	1	(1)	Cita	Cita	Citani mod 24
1	X	0	X	X	0	Dn	X	Beze zmeny