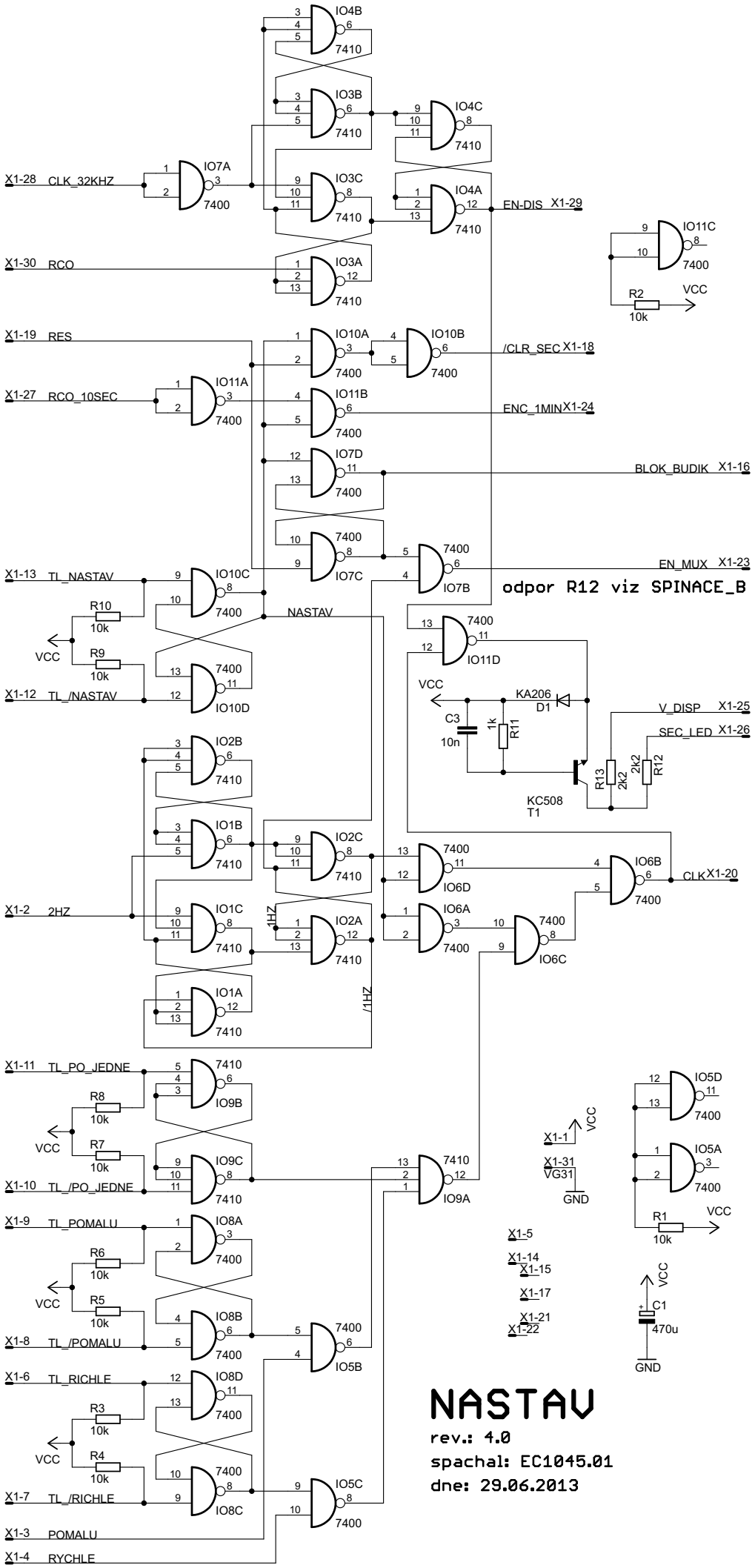
IO4B
IO3B
IO4C
IO7A
IO3C
IO4A
IO3A
IO11C
IO10A
IO10B
IO11A
IO11B
IO7D
IO7C
IO7B
IO10C
IO10D
IO11D
IO2B
IO1B
IO2C
IO1C
IO2A
IO1A
IO6D
IO6A
IO6B
IO6C
IO9B
IO9C
IO9A
IO8A
IO8B
IO5B
IO8D
IO8C
IO5C
IO5D
IO5A
7410
7400
X1-28 CLK_32KHZ
X1-30 RCO
X1-19 RES
X1-27 RCO_10SEC
EN-DIS X1-29
/CLR_SEC X1-18
ENC_1MIN X1-24
BLOK_BUDIK X1-16
EN_MUX X1-23
X1-13 TL_NASTAV
X1-12 TL_/NASTAV
NASTAV
R10 10k
R9 10k
R2 10k
VCC
KA206
D1
C3 10n
1k R11
V_DISP X1-25
SEC_LED X1-26
R13 2k2
2k2 R12
KC508
T1
odpor R12 viz SPINACE_B
CLK X1-20
X1-2 2HZ
1HZ
/1HZ
X1-11 TL_PO_JEDNE
X1-10 TL_/PO_JEDNE
R8 10k
R7 10k
X1-9 TL_POMALU
X1-8 TL_/POMALU
R6 10k
R5 10k
X1-6 TL_RICHLE
X1-7 TL_/RICHLE
R3 10k
R4 10k
X1-3 POMALU
X1-4 RYCHLE
X1-1
X1-31
VG31
GND
X1-5
X1-14
X1-15
X1-17
X1-21
X1-22
R1 10k
C1 470u
NASTAV
rev.: 4.0
spachal: EC1045.01
dne: 29.06.2013