ZDROJ DISP A +12V

rev.: 4.0

spachal: EC1045.01
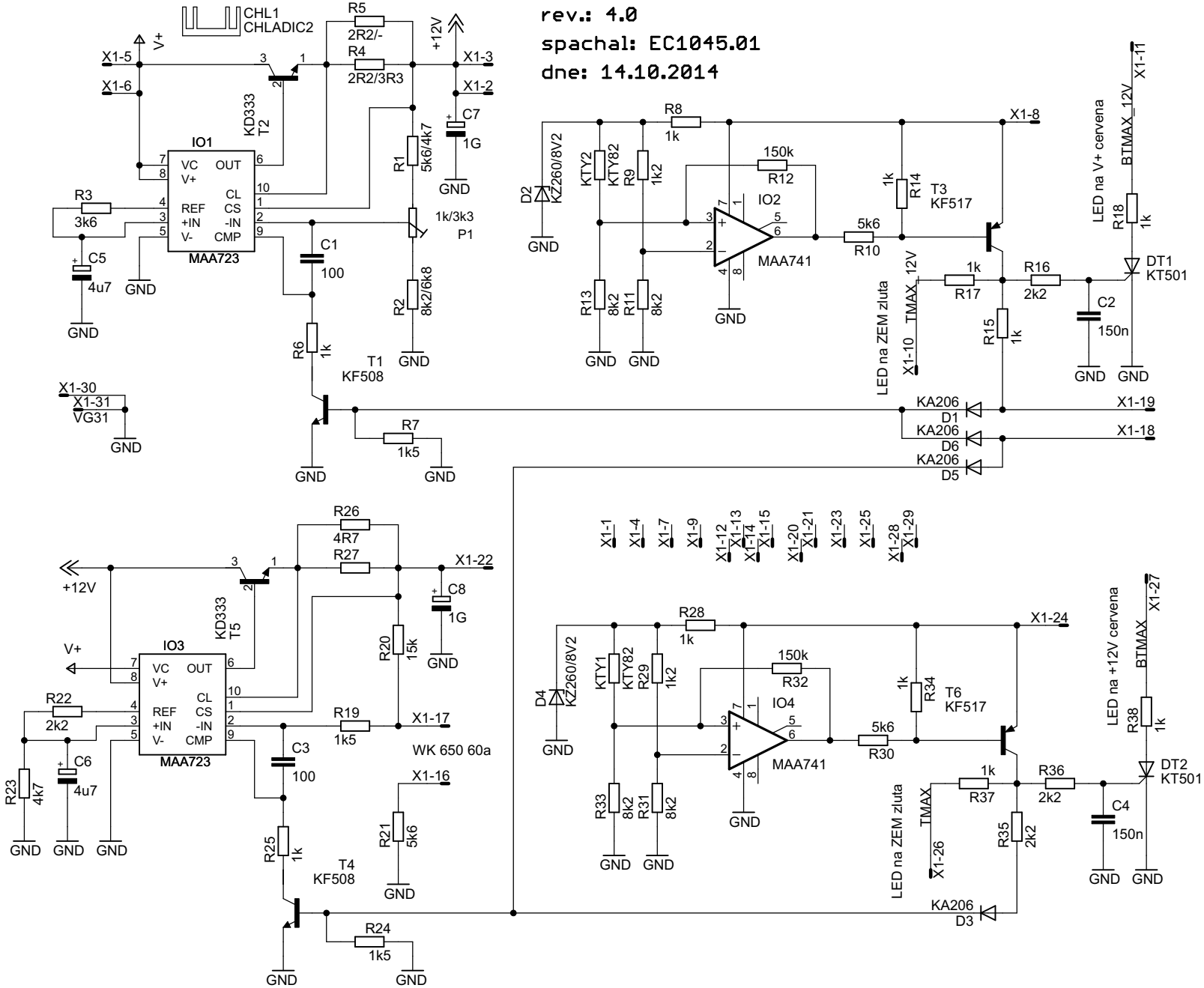
dne: 14.10.2014