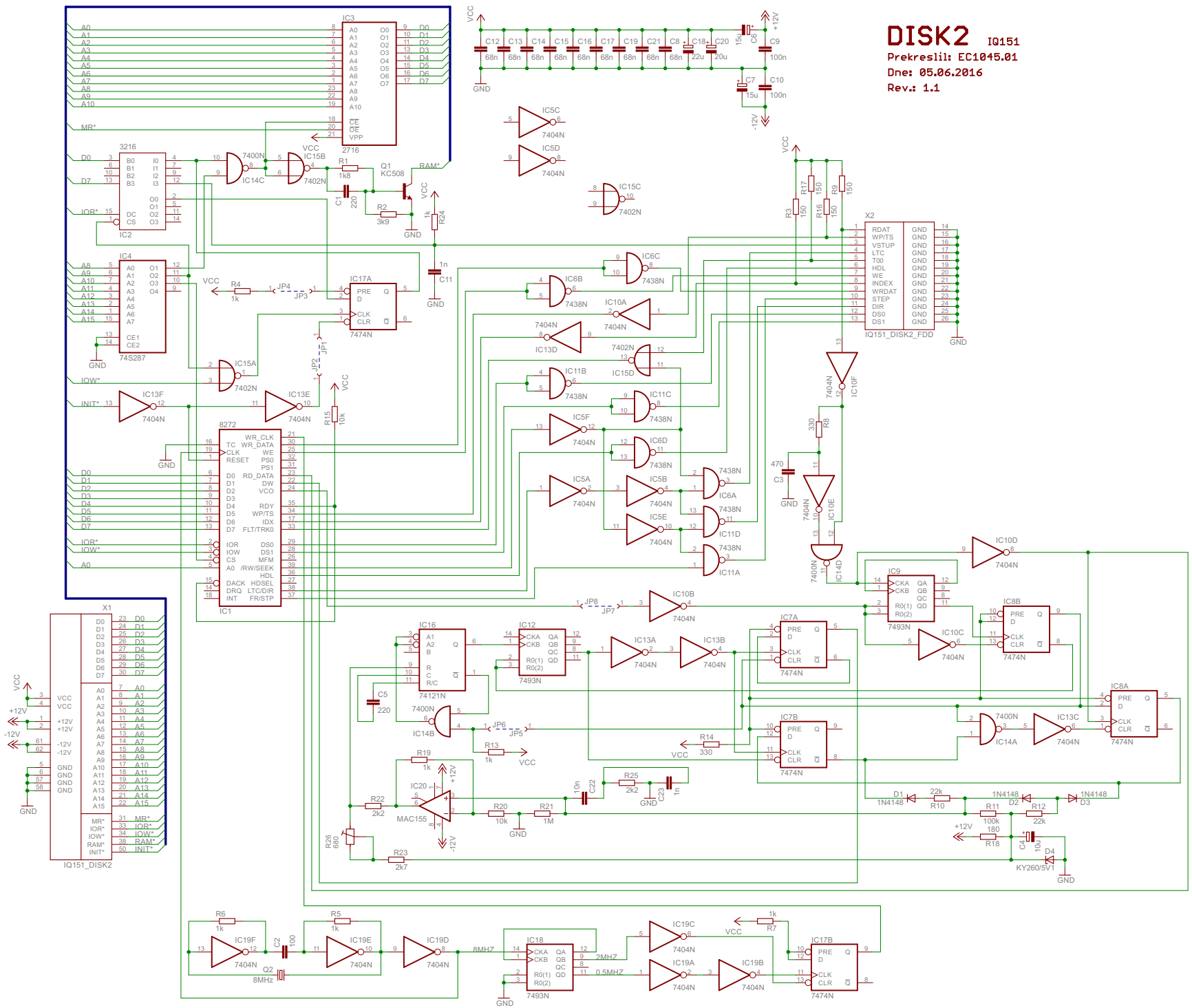
DISK2 IQ151
Prekreslil: EC1045.01
Dne: 05.06.2016
Rev.: 1.1
IC3
2716
IC2
3216
IC4
74S287
IC1
8272
IC15B
7402N
IC14C
7400N
IC17A
7474N
IC15A
IC13F
IC13E
IC5C
IC5D
IC15C
IC6C
IC6B
IC10A
IC13D
IC15D
IC11B
IC11C
IC5F
IC6D
IC5A
IC5B
IC5E
IC6A
IC11D
IC11A
IC10F
IC10E
IC14D
IC10D
IC9
7493N
IC8B
IC10C
IC10B
IC16
74121N
IC12
IC13A
IC13B
IC7A
IC7B
IC8A
IC14A
IC13C
IC14B
IC20
MAC155
IC19F
IC19E
IC19D
IC18
IC19C
IC19A
IC19B
IC17B
X1
IQ151_DISK2
X2
IQ151_DISK2_FDD
Q1 KC508
Q2 8MHz
D1 1N4148
D2 1N4148
D3 1N4148
D4 KY260/5V1
JP1
JP2
JP3
JP4
JP5
JP6
JP7
JP8
VCC
GND
+12V
-12V