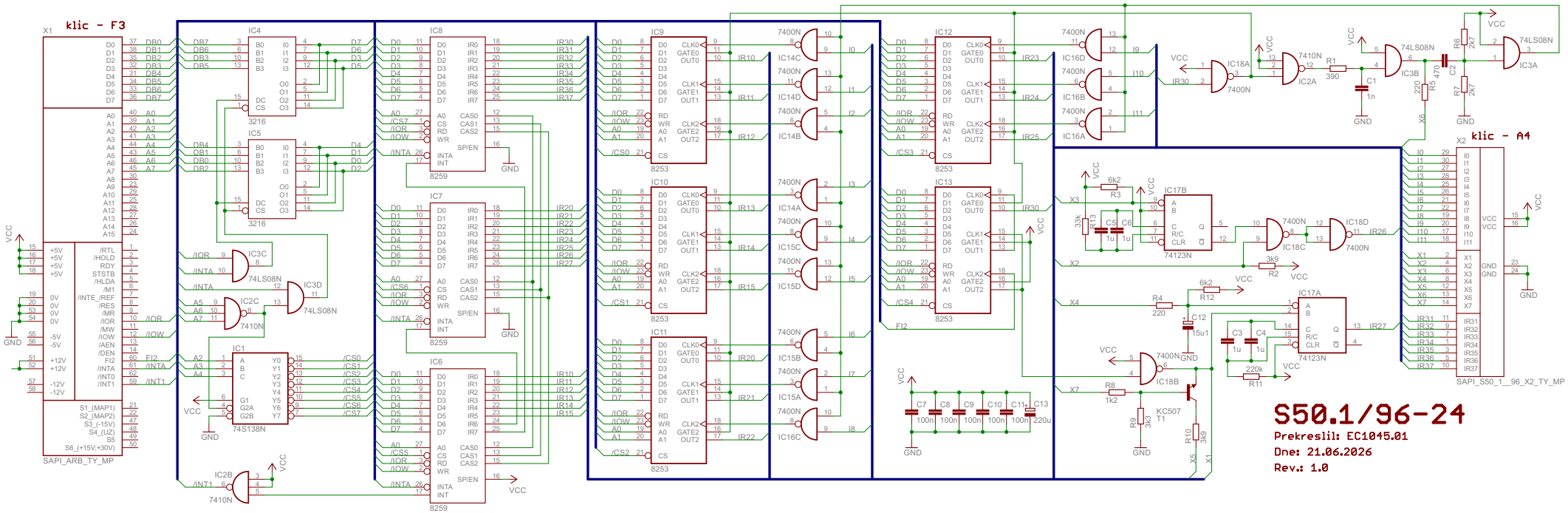

S50.1/96-24

Prekreslil: EC1045.01

Dne: 21.06.2026

Rev.: 1.0